FUJITSU

КЛИМАТИЧЕСКИЕ СИСТЕМЫ

2015

Фурукава Ичибей (Furukawa Ichibei, 1832–1903)

FUJITSU — ИСТОРИЯ И СОВРЕМЕННОСТЬ

Всемирно известный бренд Fujitsu ведет свою историю с 1923 года, когда была основана компания Fuji Denki Seizo K. K. — совместное предприятие по выпуску электрического оборудования Siemens AG и Furukawa Denki Seisakujo, K. K. В 1935 году из состава Fuji Denki Seizo K. K. выделяется компания Fuji Tsushinki Seizo, занимавшаяся оборудованием для телефонии и ставшая впоследствии в 1967 году компанией Fujitsu Limited.
Основателем холдингов **«Furukawa»** и **«Fuji»** является выдающийся японский промышленник Фурукава Ичибей (Furukawa Ichibei, 1832–1903), учредивший в Японии ряд крупных индустриальных конгломератов, специализирующихся на электротоварах, химикатах, металлах и угледобыче. Основой его империи были медные шахты, и успех был столь огромен, что Фурукава получил титул «Медный король». Его помнят в Японии как высочайший пример дальновидного, патриотически настроенного человека, который осуществил великие дела и внес огромный вклад в развитие экономики страны.

Сегодня в состав международной группы Fujitsu (Fujitsu Limited) входят 512 дочерних компаний и 24 совместных предприятия. На конец марта 2014 года чистая сумма продаж группы составила 46,5 млрд. долларов, а на исследования и дизайн было потрачено 2,2 млрд. долларов.

В свою очередь, **Fujitsu Limited входит в состав промышленного конгломерата Furukawa Electric Group** вместе с такими компаниями, как Fuji Electric Holdings Co (Group), Nippon Light Metal Co. Ltd (Group), Zeon Corporation (Group), Adeka Corporation, Yokohama Rubber Company, Mizuho Corporate Bank и других.

Производство систем кондиционирования под брендом Fujitsu началось с объединения с фирмой General Limited и образования компании Fujitsu General Limited. Фирма General Limited происходит от основанной в 1936 году Yaou Shouten Limited, изначально производившей радиоэлектронику. **Fujitsu General Limited** входит в состав международной группы компаний Fujitsu Limited с 1984 года и в настоящее время **является лидером в технологиях кондиционирования воздуха**. 12 торговых представительств осуществляют продажи на всех пяти континентах. Товарооборот компании составляет 2,4 млрд. долларов.

МИССИЯ **FUJITSU**

«ЧЕРЕЗ ПОСТОЯННОЕ СТРЕМЛЕНИЕ К ИННОВАЦИЯМ **FUJITSU** ПРИЗВАНА ВНЕСТИ ВКЛАД В СОЗДАНИЕ ВЗАИМОСВЯЗАННОГО ОБЩЕСТВА, БЛАГОТВОРНОГО И БЕЗОПАСНОГО, В КОТОРОМ САМЫЕ СМЕЛЫЕ МЕЧТЫ ЛЮДЕЙ ВО ВСЕМ МИРЕ БУДУТ ВОПЛОЩЕНЫ В ЖИЗНЬ».

Shaping tomorrow with you*

* «Формируя завтра вместе с вами»

ЭВОЛЮЦИЯ ЛОГОТИПА **FUJITSU**

Исторически логотип Fujitsu представляет собой комбинацию букв «F» и «S»: «Fu» от слова Furukawa (имя основателя компании — Furukawa Ichibei) и «Ji» от слова Siemens (в японском произношении).

В 1967 году принято официальное англоязычное название "Fujitsu Limited" (в Японии "Fujitsu" считается аббревиатурой названия компании). В корпоративном логотипе используется фраза «Связь и электроника».

С 1972 года в корпоративный логотип входят понятия мира, страсти и чистоты; их символизируют синий цвет (мир), красный (страсть) и белый (чистота).

В 1989 году в ходе глобализации бизнеса был утвержден нынешний корпоративный логотип, его современный дизайн легко читается на разных языках мира. Знак бесконечности, размещенный над буквами «J» и «I», объединяет в себе образы Земли и Солнца и символизирует Вселенную с безграничными возможностями. Фирменный ярко-красный цвет выражает устремленность в будущее и энтузиазм, достижимость любых целей и готовность прийти на помощь.

НА РАБОТЕ ИЛИ ДОМА КОНДИЦИОНЕР FUJITSU НЕ ТОЛЬКО ПОДЧЕРКИВАЕТ ВЫСОКИЙ СТАТУС СВОЕГО ВЛАДЕЛЬЦА, НО И ВНОСИТ ВКЛАД В ПРОДУКТИВНОСТЬ И БЛАГОПОЛУЧИЕ ВАШЕЙ ОКРУЖАЮЩЕЙ СРЕДЫ.

Сочетание изящества, выдающихся характеристик и высочайшего мастерства исполнения во все времена привлекало требовательных людей. Сегодня мы являемся свидетелями расцвета новой эры искусства потребления: идеально подходящий товар не только выполняет свои функции, выделяется стилем и современностью технологий, но и настолько приспособлен к ожиданиям людей, что приносит своему владельцу целую палитру разнообразных положительных эмоций.

Обладая более чем 90-летним опытом создания интеллектуальных продуктов для взыскательных клиентов, Fujitsu создает оборудование, которое в абсолютной мере удовлетворяет запросы в эксклюзивности, высоте стиля, новаторстве, совершенстве и безотказности.

Если вы желаете получить максимально возможный уровень комфорта и надежности, уникальные особенности и характеристики, не встречающиеся у других производителей, а также эксклюзивный дизайн, неоднократно удостоенный международных премий, — предлагаем вашему вниманию весь модельный ряд климатического оборудования Fujitsu.

Более того, можно без преувеличения сказать, что кондиционеры Fujitsu выделяются в нише оборудования премиум-сегмента для поддержания желаемых воздушных параметров в помещениях. Fujitsu дополнила понятие о роскоши, которое теперь относится не столько к многообразию моделей и отлаженной конструкции кондиционера, и так уже доведенной за десятилетия работы почти до совершенства, сколько к удобству управления, эстетической безукоризненности и максимально возможному комфорту.

На работе или дома кондиционер Fujitsu не только подчеркивает высокий статус своего владельца, но и вносит вклад в продуктивность и благополучие окружающей среды: с его помощью вы получите наиболее плодотворный рабочий день, почувствуете мельчайшие оттенки положительных эмоций, наслаждаясь каждым мгновением отдыха в вашей квартире или загородном доме.

Японская компания Fujitsu General Limited — один из немногих производителей, которые не просто идут в ногу с общемировыми тенденциями в изменении концепции дизайна, но входят в число лидеров в индустрии элитного кондиционирования, задающих эти тенденции. Начиная с внешнего вида внутренних блоков, выполненных в нежных тонах слоновой кости и характеризующихся элегантными плавными линиями и скругленными мягкими углами, и заканчивая сверхкомпактными корпусами наружных блоков, ненавязчиво дополняющими любой интерьер и экстерьер дома.

Fujitsu предлагает широкий выбор напольных, настенных, потолочных, кассетных или канальных сплит-систем кондиционирования воздуха, изящно и аккуратно смотрящихся на стене, потолке или в нише. К вашим услугам также мультизональные и мультисплит-системы, приточно-вытяжные установки с рекуперацией. Любые ваши потребности в кондиционировании будут удовлетворены при помощи оборудования Fujitsu.

Fujitsu имеет обширный опыт производства систем кондиционирования для больших зданий. Мультизональные системы Fujitsu эффективно кондиционируют воздух в многоэтажных офисах и торговых центрах, отелях, кинотеатрах и других помещениях значительных размеров. Компьютерные технологии собственной разработки постоянно помогают оптимизировать производительность системы, обеспечивая при этом достижение параметров, необходимых именно в данный момент времени. **Энергосберегающие технологии, использующиеся в кондиционерах Fujitsu, превосходят стандарты энергоэффективности многих ведущих стран мира.**

С целью получения максимального комфорта и удобства в кондиционерах Fujitsu детально продуманы и учтены все возможные особенности условий работы. Пользователю предлагается многообразие настроек рабочих параметров, богатый набор функций, расширенный диапазон рабочих температур, а также исчерпывающий выбор возможностей индивидуального контроля или централизованного управления.

Японский рынок предъявляет самые высокие требования к кондиционированию воздуха и задает тенденции моды и стандарты во всей индустрии. Поскольку Fujitsu является мировым брендом и имеет безупречную репутацию, **компания Fujitsu General Limited продает в Японии свои кондиционеры исключительно под брендом Fujitsu, занимая из года в год лидирующие позиции.**
Кроме рынка Японии климатическое оборудование компании Fujitsu General Limited продается только под брендом Fujitsu в следующих странах мира: Австралия, Бразилия, Великобритания, Венгрия, Дания, Канада, Китай, Литва, Новая Зеландия, Польша, США, Таиланд, Тайвань, Финляндия, Чешская республика, Швейцария и Эстония.
Именно продажи кондиционеров под брендом Fujitsu принесли Fujitsu General Limited наибольший успех и позволили ей стать компанией глобального масштаба.

Философия бренда: Fujitsu Way

В компании Fujitsu Limited разработана целостная система взглядов на все аспекты ее деятельности: «Fujitsu Way» («Путь Fujitsu»). Документ отражает корпоративную социальную ответственность (Corporate Social Responsibility, CSR), которую Fujitsu практикует по всему миру. В нем изложены миссия компании, философия, ценности, принципы и кодекс поведения, описан корпоративный образ компании.

Из корпоративных ценностей компании

«**Мы нацелены на последовательное внедрение высоких инноваций ради постоянного и долгосрочного развития.** Только после тщательного анализа всех возможностей, сохраняя ясное видение наших целей, мы выбираем самые лучшие пути для дальнейшего роста».
«**Fujitsu стремится быть незаменимым партнером для своих клиентов, чтобы они смогли занять конкурентную позицию, ведущую к успеху в их бизнесе**».
«Необходимо быть настолько близко к своим партнерам, чтобы видеть мир их глазами».
«Имея в виду глобальную конкуренцию, мы предлагаем новые товары, дифференцируемся от наших конкурентов и стремимся сделать наши технологии стандартами де-факто».
«**Мы продаем нашим клиентам не технику, а надежность**».
«Вся продукция должна полностью соответствовать ожиданиям партнеров».
«Мы способствуем усилению репутации наших клиентов. Под словом „качество“ мы понимаем более того, что продукция отвечает всем нашим спецификациям. Это означает соответствие требованиям клиентов и обеспечение качественной взаимосвязи с ними».

Отличительные особенности Fujitsu

Чтобы лучше понимать своих сотрудников и партнеров, Fujitsu провела опрос 85 000 своих служащих в Японии и за ее пределами. Было также проведено исследование клиентов компании. Исследование выделило ключевые характеристики бренда: **отзывчивость, амбициозность** и **истинность**.
Обладание премиальным брендом подразумевает престиж, передовые технологии, безупречное качество и феноменальную надежность.
Кондиционеры Fujitsu предназначены для потребителей, которым необходимо только самое лучшее из мира технологий создания комфортных параметров воздушной среды. Покупая кондиционеры Fujitsu, признанные избалованными новшествами японскими потребителями лучшими в премиум-сегменте, вы приобщаетесь к живой истории создания подлинной роскоши и комфорта.

FUJITSU

В 2011–2014 гг. различные модели кондиционеров Fujitsu были удостоены престижных международных наград: Good design award, iF product design award, Reddot design award, CANSTAR Most Satisfied Customers Award, ENERGY STAR Most Efficient и Dealer Design Awards.

GOOD DESIGN AWARD 2011

Good Design Award (Japan) — конкурс промышленного и графического дизайна, проводимый японским Институтом по продвижению и развитию промышленного дизайна (Japan Institute of Design Promotion). Премия Good Design была учреждена в 1957 году Министерством внешней торговли и промышленности Японии для выделения самых инновационных продуктов на японском рынке.

product design award 2012

iF Design Award (Germany) — международный конкурс дизайна, учрежденный в 1954 году Международным дизайнерским форумом в Ганновере (International Forum Design in Hanover). Сегодня это одна из самых важных международных премий, каждый год привлекающая более 2000 участников из более чем 30 стран мира. Логотип iF design award символизирует знак качества, известный всему миру.
Модели Fujitsu, получившие награду iF design award, можно увидеть на онлайн выставке конкурса: http://exhibition.ifdesign.de/.

reddot design award winner 2012

Red Dot Design Award (Germany) — авторитетная награда в области дизайна, присуждаемая Центром дизайна земли Северный Рейн — Вестфалия (нем. Design Zentrum Nordhein Westfalen), который находится в городе Эссене (Германия).
Награда вручается дизайнерам и компаниям-производителям за выдающееся качество и особые достижения в дизайне товаров широкого потребления. Работы, отмеченные наградой, выставляются в Музее дизайна Red Dot в Эссене, который на сегодняшний день является крупнейшим в мире собранием достижений современного дизайна.

CANSTAR BLUE ★★★★★ MOST SATISFIED CUSTOMERS AIR CONDITIONERS – 2012

Canstar Blue Most Satisfied Customers Award (Australia/New Zealand) — конкурс, на котором авторитетное жюри отбирает бытовую технику, заслужившую наибольшее признание в потребительской среде. Продукцию оценивают по пятибалльной шкале по семи основным критериям: простота в использовании, энергоэффективность, уровень шума, функциональность, надежность, соотношение цена/качество, качество послепродажного обслуживания.
В 2012 году канальные и настенные модели TM Fujitsu оказались абсолютными лидером рейтинга, набрав максимальные 35 очков.

energy ENERGY STAR Most Efficient 2013 www.energystar.gov

ENERGY STAR Most Efficient (USA) — знак международного стандарта энергоэффективности потребительских товаров, принятый в США в 1992 году на основе государственной программы Федерального агентства по охране окружающей среды. В 2013 году бытовые и полупромышленные сплит-системы TM Fujitsu вошли в группу самого энергоэффективного климатического оборудования на рынке США. Настенный кондиционер TM Fujitsu, отмеченный знаком “ENERGY STAR Most Efficient” имеет параметры энергоэффективности на 46% выше федеральных стандартов США.

DD 2014 DEALER DESIGN AWARDS theNEWS GOLD

Dealer Design Awards (USA) — это ежегодная премия, учрежденная американским климатическим журналом «The NEWS», влиятельным специализированным изданием с 35 000 подписчиков среди инжиниринговых, дилерских и строительных компаний. Вручается данная премия ежегодно в конце лета за дизайн, многофункциональность, энергосбережение и высокую эффективность.
В 2014 году напольная сплит-система Nordic TM Fujitsu признана лучшей в номинации «Высокоэффективное вентиляционное и климатическое оборудование для жилых помещений».

ТЕХНОЛОГИИ **NOCRIA**

УЛЬТРАФИОЛЕТОВЫЕ ИЗЛУЧАТЕЛИ

Ультрафиолетовое излучение является наиболее эффективным методом борьбы с болезнетворными бактериями и вирусами. За счет воздействия вырабатываемого озона пространство внутреннего блока дезинфицируется и осушается после его выключения.

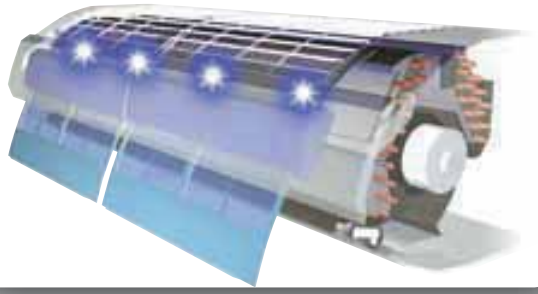

СИСТЕМА АВТОМАТИЧЕСКОЙ ОЧИСТКИ ФИЛЬТРОВ

Уникальная технология, впервые разработанная Fujitsu, максимально упрощает процедуру очистки воздушных фильтров. При засорении фильтра кондиционер Nocria автоматически активизирует функцию очистки, избавляя пользователя от необходимости самостоятельно заниматься этой процедурой. Регулярная автоматическая очистка также позволяет сохранить пропускную способность фильтров, что способствует поддержанию мощного и равномерного потока воздуха.

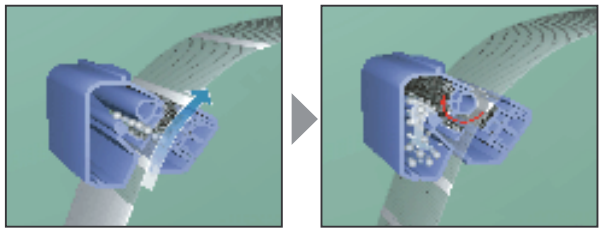

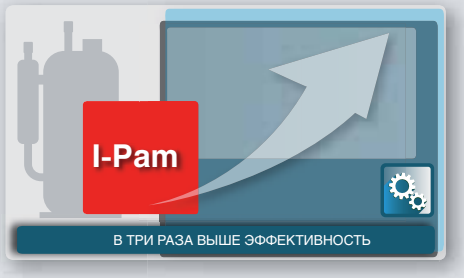

ТЕХНОЛОГИЯ ALL-DC

Технология полного DC-инверторного управления позволяет значительно увеличить эффективность работы кондиционера за счет применения электродвигателя постоянного тока как для вентилятора наружного, так и для вентилятора внутреннего блока. Применение этой технологии позволяет снизить шумовые характеристики и повышает эффективность работы кондиционера.

ТЕХНОЛОГИЯ I-PAM

I-PAM — это технология управления инверторным компрессором нового поколения, сочетающая интеллектуальный силовой модуль и амплитудно-импульсную модуляцию. Благодаря этой технологии компрессор сплит-системы работает на более высокой мощности сразу после запуска, что позволяет достичь заданной температуры почти в три раза быстрее стандартной инверторной модели.

ТЕХНОЛОГИЯ V-PAM (VECTOR + I-PAM)

V-PAM дополняет преимущества разработки I-PAM технологией векторного регулирования работы компрессора. Благодаря векторному управлению увеличена рабочая частота компрессора, что позволяет не только повысить эффективность работы компрессора, но и значительно сократить его размеры.

ЭЛЕКТРОДВИГАТЕЛЬ С ОСЕВЫМИ ЗАЗОРАМИ

Электродвигатель Fujitsu в 1,5 раза мощнее обычных электродвигателей, при этом он работает на 10% эффективнее. Это позволяет сплит-системам Fujitsu удерживать пальму первенства по такому параметру, как энергоэффективность. Применение специальной технологии управления электромагнитным полем обеспечивает пониженные вибрацию и уровень шума.

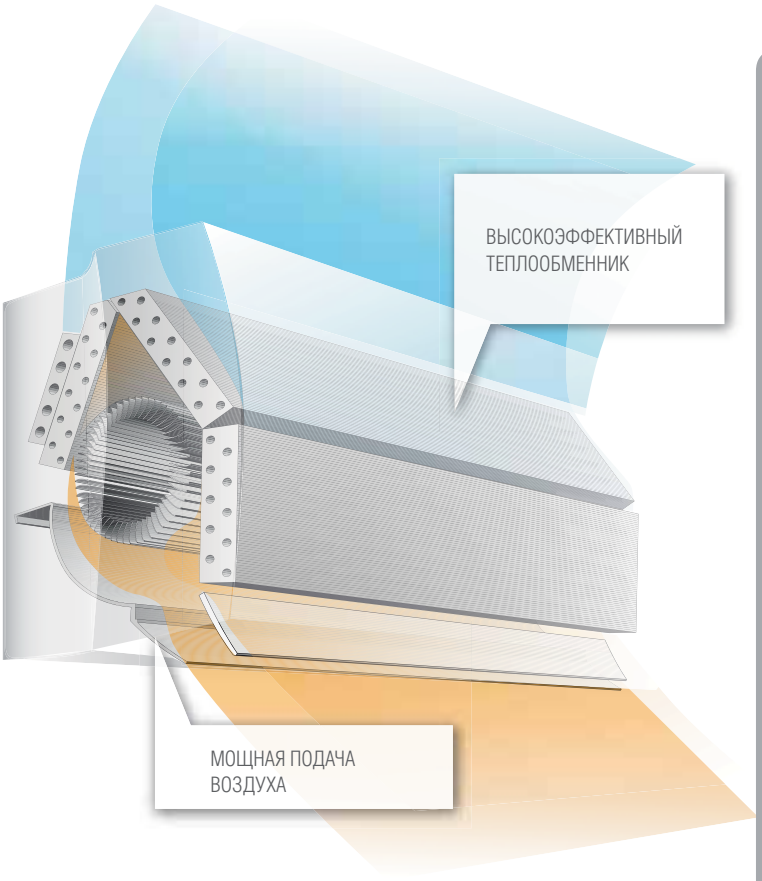

БЫСТРАЯ И БЕСШУМНАЯ ОБРАБОТКА ВОЗДУХА

Благодаря улучшенной конструкции теплообменника кондиционеры Fujitsu занимают лидирующие позиции по скорости обработки воздуха в помещении среди бытовых кондиционеров (850 м^3/час для модели ASYG12LUCA), что позволяет им быстро выходить на заданные температурные параметры.

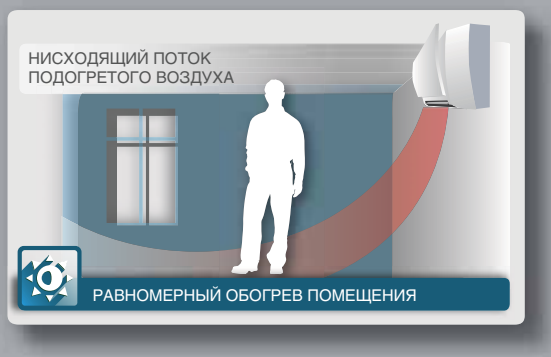

РЕЖИМ ОБОГРЕВА

При работе в режиме обогрева обеспечивается мощная вертикальная подача теплого воздуха для поддержания комфортной температуры на уровне пола. Восходящий от пола поток воздуха равномерно обогревает помещение.

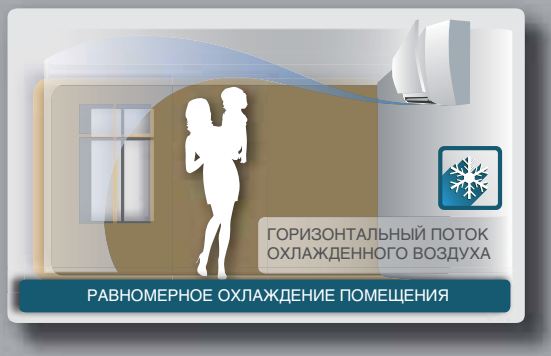

РЕЖИМ ОХЛАЖДЕНИЯ

При работе в режиме охлаждения осуществляется безопасная для пользователей горизонтальная подача воздуха, которая равномерно охлаждает помещение и предотвращает чувство дискомфорта от прямого потока холодного воздуха.

ТЕХНОЛОГИЯ HUMAN SENSOR (МОДЕЛИ DELUXE SLIDE И DELUXE SLIDE NORDIC)

Технология Human Sensor является образцом современного подхода к разумной экономии электроэнергии. В данном режиме внутренний блок сплит-системы автоматически определяет наличие людей в помещении. Большинство аналогичных кондиционеров оснащено либо инфракрасным датчиком, либо датчиком движения. Сплит-системы с технологией Human Sensor регистрируют как движение, так и температуру объектов внутри помещения. Кондиционер переходит в режим экономии электроэнергии в случае отсутствия пользователя, а при его появлении — быстро возвращается к работе в прежнем режиме.

Датчик Human Sensor имеет широкую зону охвата и способен «видеть» объекты, имеющие температуру всего на 4 градуса выше температурного фона.

–20%

ПЕРВИЧНЫЕ ЭНЕРГОНОСИТЕЛИ:

Системы кондиционирования Fujitsu характеризуются низким энергопотреблением и высокой энергоэффективностью, внося вклад в сокращение использования первичных источников энергии

+20%

ВОЗОБНОВЛЯЕМЫЕ ИСТОЧНИКИ ЭНЕРГИИ

Воздушные тепловые насосы Fujitsu являются экономичными и экологичными системами отопления из возобновляемых источников энергии

–20%

ВЫБРОСЫ CO_2

Системы кондиционирования Fujitsu производятся в соответствии с регламентом № 842/2006/ЕС «О фторосодержащих парниковых газах»

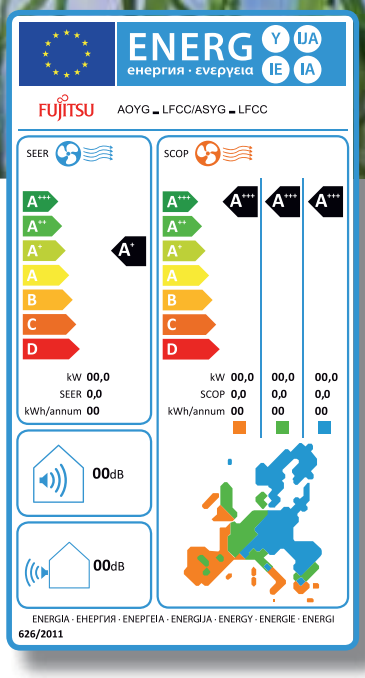

ВЫПУСКАЯ СОВРЕМЕННЫЕ, ВЫСОКОТЕХНОЛОГИЧНЫЕ И КАЧЕСТВЕННЫЕ ПРОДУКТЫ И СЛЕДУЯ ЕВРОПЕЙСКОМУ ПЛАНУ «20/20/20», FUJITSU GENERAL LIMITED ПРИДЕРЖИВАЕТСЯ ПРИНЦИПА ПОДДЕРЖАНИЯ КОМФОРТНОЙ ОКРУЖАЮЩЕЙ СРЕДЫ ДЛЯ БЛАГОПРИЯТНОГО РАЗВИТИЯ ОБЩЕСТВА.

В соответствии с европейской директивой экодизайна, предъявляющей экологические требования к энергопотребляемому оборудованию, Fujitsu General Limited выпускает продукцию с высочайшими сезонными показателями энергоэффективности. Коэффициенты SEER и SCOP, рассчитанные с учетом колебания температур наружного воздуха в зависимости от времени года, частичной нагрузки и работы кондиционера в различных режимах отражают реальную, а не номинальную энергоэффективность. В ассортименте бытовых сплит-систем, представленных на российском рынке в 2015 году появилась новинка, полностью соответствующая всем европейским требованиям (SEER: класс A++; SCOP: класс A+) — серия Classic LLCC (подробная информация на стр. 46).

ПУЛЬТ УПРАВЛЕНИЯ

Пульт управления Fujitsu не имеет аналогов по толщине и обладает большим и легко читаемым LCD дисплеем. Удобное расположение часто используемых клавиш позволяет настроить режим работы сплит-системы всего одним прикосновением.

ПУЛЬТ УПРАВЛЕНИЯ ПРОВОДНОЙ UTY-RVNYM (ОПЦИЯ)

Пульт управления проводной UTY-RVNYM позволяет одновременно управлять до 16 сплит-системами, работающими в одном режиме. Данный пульт отличается эргономичным расположением клавиш, компактными размерам и современным 3,7 дюймовым LCD дисплеем. Поддерживается русскоязычный интерфейс.

Особенности:

- встроенный датчик температуры;
- диагностика неполадок;
- возможен расширенный недельный таймер, который позволяет настроить до 8 переключений в течение дня и поддерживает две группы настроек (зимний режим и летний режим).

MOBILE TECHNICIAN

Приложение Fujitsu Mobile Technician предназначено для моментального чтения кодов ошибок для климатического оборудования Fujitsu. После ввода кода выбранной ошибки вы увидите ее название и описание в 3 классификациях: подробная, основная и поддержка. Также можно получить алгоритм проверки неисправности.

Приложение доступно на русском языке и работает на всех устройствах, поддерживающих операционные системы iOS или Android версии 4.0 или более поздней.

ТЕХНОЛОГИИ NORDIC

NORDIC. ИННОВАЦИОННЫЕ ТЕХНОЛОГИИ ОБОГРЕВА

Кондиционеры серии Nordic изначально разрабатывались для Канады и стран Скандинавии. Модели Nordic проходили испытания не только в исследовательских лабораториях, но и в реальных условиях северной зимы. Благодаря этому они гарантированно работают в режиме обогрева при –25 °С.

Что эффективнее — Nordic или электрический обогреватель?
Даже в условиях холодной зимы, при температуре наружного воздуха –25 °С, кондиционер серии Nordic имеет коэффициент энергоэффективности COP, равный 2,147. Это означает, что в реальных условиях эксплуатации кондиционер Nordic производит свыше 2 кВт тепловой энергии, потребляя из электросети всего 1 кВт.
Любой электрический обогреватель, независимо от его типа (инфракрасный, карбоновый, микатермический и пр.), не может производить больше тепловой энергии, чем получает электрической, так как он лишь преобразует электрическую энергию в тепловую. Даже при 100% эффективности работы электрообогревателя его коэффициент COP не может превышать 1. В реальных же условиях эксплуатации обогреватель имеет эффективность ниже 1.
Именно поэтому можно с уверенностью утверждать, что даже в условиях скандинавской зимы сплит-система Nordic работает более чем в два раза эффективнее самого современного электрообогревателя.

Технологии Nordic:

- Двухцилиндровый компрессор ротационного типа имеет повышенную производительность.
- Для защиты компрессора увеличен компрессорный отсек.
- Мощный обогреватель дренажного поддона расположен под теплообменником и вентилятором, надежно защищая их от обмерзания.
- Компоненты наружного блока прошли жесткую проверку на холодоустойчивость и имеют сертификат Канадской Ассоциации по стандартизации (CSA).

Адаптация низкотемпературным комплектом: работа на охлаждение при –43 °С

Для ряда объектов (таких, как серверные, компьютерные залы) требуется круглогодичное охлаждение воздуха. Оптимальным предложением для таких помещений являются сплит-системы с низкотемпературным комплектом.
Адаптация низкотемпературным комплектом осуществляется путем установки блока управления вентилятором и системы подогрева картера компрессора. Многолетний опыт по адаптации, а также успешно проведенные испытания доказали надежность, экономическую выгоду и эффективность такого решения.
Помимо моделей постоянной производительности установка низкотемпературного комплекта возможна на инверторные кондиционеры серии Classic.
Адаптированные системы работают на охлаждение при температуре наружного воздуха до –43 °С, сохраняя все преимущества инверторных кондиционеров (значительная экономия электроэнергии, быстрый и плавный выход на заданные температурные параметры, отсутствие перегрузок электросети).

ПРОИЗВОДСТВО

FUJITSU

До середины 80-х годов прошлого века основные предприятия по производству систем кондиционирования Fujitsu были сосредоточены в Японии, откуда оборудование расходилось по всему миру. Однако в конце 90-х годов требования рынка заставляют производителей не только постоянно находиться в поиске инновационных решений, но и искать пути повышения конкурентоспособности оборудования за счет снижения себестоимости производства. Поэтому большинство японских компаний начинают процесс переноса своих основных производственных мощностей в развивающиеся страны Азии. В отличие от большинства японских компаний, которые пошли по пути объединения с уже существующими азиатскими компаниями, Fujitsu General Limited избрала путь построения собственного производства. Так появились завод в Таиланде и два завода в Китае, в одном из самых развитых районов страны около деловой столицы — Шанхая.

Построив самые современные производственные линии, компания получила возможность продолжить концентрированное развитие своей собственной продукции. В то время как многие японские производители переходят на формы OEM и ODM сотрудничества с азиатскими партнерами, почти полностью доверяя им сборку своих продуктов, Fujitsu General Limited производит свое оборудование на своих собственных заводах.

Центр технических исследований и разработки, находящийся в Японии, создает новые модели, применяя весь потенциал и опыт, накопленный компанией во всех направлениях своей деятельности, а суперсовременные исследовательские лаборатории и испытательные стенды позволяют проверить все особенности работы оборудования в различных климатических и технологических условиях применения.

Такой подход позволяет оптимизировать производственные линии под выпускаемую продукцию, максимально заменив ручной труд машинной сборкой и компьютеризированной системой контроля. Роботы выполняют операции там, где другие производители из-за многообразия стандартов и размеров вынуждены использовать труд рабочих сборочной линии.

Унификация сборочной линии только для своей продукции позволила создать дополнительные этапы контроля качества в процессе конвейерной сборки, в первую очередь, герметичности фреонового контура. Наряду с проверкой работы электронного управления, электробезопасности, работы всех узлов по отдельности и в сборе, каждый собранный на линии блок проходит тест на герметичность несколько раз на различных этапах сборки.

Специалисты компании всегда придают значение каждой детали. Для производства техники, отвечающей стандартам качества продукции Fujitsu, не достаточно одной только культуры сборки. Именно по этой причине из Японии в Китай был переведен отдел разработки, который отвечает за сырье, применяемое для производства компонентов оборудования. Прежде чем какой либо материал, будь то порошок для производства пластика, краска, прокатный лист металла или медная труба, попадет на производство, специалисты центра разработки многократно проверяют его свойства в различных условиях и под разными нагрузками, убеждаются в его соответствии собственным и международным стандартам качества.

Собственная разработка и производство практически каждого узла оборудования, большой опыт и строгий контроль качества на всех этапах производства являются залогом выпуска современного, высокоэффективного и качественного оборудования Fujitsu, соответствующего требованиям, предъявляемым мировым рынком в целом и каждым пользователем в отдельности.

СОДЕРЖАНИЕ

14 СПЛИТ-СИСТЕМЫ БЫТОВЫЕ

58 АКСЕССУАРЫ ДЛЯ СПЛИТ-СИСТЕМ БЫТОВЫХ

60 МУЛЬТИСПЛИТ-СИСТЕМЫ

86 АКСЕССУАРЫ ДЛЯ МУЛЬТИСПЛИТ-СИСТЕМ

90 СПЛИТ-СИСТЕМЫ ПОЛУПРОМЫШЛЕННЫЕ

158 АКСЕССУАРЫ ДЛЯ СПЛИТ-СИСТЕМ ПОЛУПРОМЫШЛЕННЫХ

162 МУЛЬТИЗОНАЛЬНЫЕ СИСТЕМЫ

222 АКСЕССУАРЫ ДЛЯ МУЛЬТИЗОНАЛЬНЫХ СИСТЕМ

245 ОБОРУДОВАНИЕ ДЛЯ ВЕНТИЛЯЦИИ

250 ТЕПЛОВЫЕ НАСОСЫ

Описание функций

Энергосбережение

Датчик присутствия людей в помещении
При активации этой функции кондиционер отслеживает движение людей в помещении и в случае, если людей в помещении нет, будет работать с меньшей производительностью, а при возвращении людей возобновит работу в прежнем режиме.

Технология i-PAM
Принцип инверторного управления компрессором i-PAM (интеллектуальный силовой модуль и амплитудно-импульсная модуляция) позволяет более эффективно использовать потребляемую электроэнергию. При этом обеспечивается более быстрое достижение необходимых параметров микроклимата, так, заданная температура в режиме обогрева достигается почти в три раза быстрее, чем в стандартной инверторной модели.

Технология V-PAM
Инверторная технология управления V-PAM на основе векторной амплитудно-импульсной модуляции (технология i-PAM + векторное управление) уменьшает воздействие магнитной индукции и повышает эффективность компрессора. При этом снижаются габариты оборудования и увеличивается производительность.

Режим экономичного электропотребления
При эксплуатации в режиме экономии кондиционер работает с пониженным энергопотреблением, что также позволяет эффективно осушить воздух в помещении. При этом регулируется максимальный рабочий ток.

Режим энергосбережения
При включении данной функции температура будет немного повышена в режиме охлаждения и понижена в режиме нагрева относительно заданной. Это способствует экономичной работе кондиционера.

Полное DC-инверторное управление
Инверторное управление используется не только в двухцилиндровом роторном компрессоре, но и в электродвигателях вентиляторов наружного и внутреннего блоков, что позволяет снизить потребление электроэнергии и улучшить шумовые характеристики.

Очистка

Автоматическая очистка фильтра
С определенной периодичностью или по мере засорения задействуется функция автоматической очистки фильтра.

Ультрафиолетовая очистка фильтра
Ультрафиолетовое излучение предупреждает рост бактерий и образование плесени на внутренних компонентах системы.

Фильтр ионного деодорировния
Впитываемые запахи эффективно расщепляются при помощи окисления и рассеивающего действия ионов, излучаемых керамическим порошком с ультрамалыми частицами.

Яблочно-катехиновый фильтр
Благодаря воздействию полифенола — фильтр обезвреживает бактерии, споры плесени и другие вредные микроорганизмы.

Осушение теплообменника
Автоматическое осушение компонентов внутреннего блока кондиционера позволяет предотвратить рост плесени и бактерий.

Моющаяся панель
Передняя панель внутреннего блока съемная, что легко позволяет вымыть ее.

Индикатор загрязнения фильтра
Индикатор существенно упрощает эксплуатацию сплит-системы, освобождая пользователя от необходимости часто проверять уровень загрязненности воздушных фильтров внутреннего блока. Информация о состоянии фильтров выводится на пульт управления. Интервал очистки определяется в зависимости от времени работы блока и загрязненности воздуха в помещении.

Подключение внешнего вентилятора
Подача свежего воздуха может осуществляться дополнительно устанавливаемым вентилятором, подключенным к плате управления внутреннего блока.

Подмес свежего воздуха
Можно подсоединить воздуховод для подачи свежего воздуха в помещение.

Комфорт

Двойное покачивание жалюзи
Автоматическое покачивание горизонтальных и вертикальных жалюзи.

Поддержание +10 °C в режиме обогрева
В данном режиме сплит-система автоматически поддерживает температуру в помещении на уровне +10 °C с целью предотвращения выстуживания дома в зимнее время.

Подсоединяемый воздуховод для распределения воздуха
Предусмотрена возможность подключения воздуховодов для распределения воздуха по помещениям.

Автоматическое покачивание жалюзи
Контроллер автоматически устанавливает положение жалюзи в соответствии с выбранным режимом работы.

Бесшумный режим
При активации бесшумного режима работы SUPER QUIET циркуляция воздуха внутреннего блока будет понижена, что обеспечивает существенное снижение уровня шума.

Бесшумная работа наружного блока
При активации с беспроводного пульта этой функции происходит дополнительное снижение уровня шума наружного блока на 3 дБ(А), что обеспечивает акустический комфорт для вас и ваших соседей.

Авторегулирование воздушного потока
В соответствии с изменением температуры в помещении распределение воздушного потока изменяется под управлением контроллера.

Режим повышенной производительности
В данном режиме внутренний блок для выхода на требуемую температуру будет работать с максимальной производительностью.

Осушение
При активации режима кондиционер осушает воздух в помещении, не допуская резкого изменения температуры.

Управление

Ночной режим (Sleep)
Кондиционер автоматически изменяет температуру в помещении: плавно понижает ее на 4 градуса при работе на обогрев или повышает на 2 градуса при работе на охлаждение.

Таймер однократного Вкл./Выкл.
Позволяет запрограммировать одну точку включения/выключения кондиционера.

Программируемый таймер
Позволяет выбрать одну из 4 возможных программ: ON, OFF, ON→OFF или OFF→ON.

Недельный таймер
Дает возможность назначать разное время включения и выключения по дням недели.

Недельный таймер + таймер работы в экономичном режиме
Позволяет устанавливать температурные значения на два временных интервала для каждого дня недели.

Групповой пульт управления
Позволяет дистанционно задавать параметры, контролировать работу и управлять группой кондиционеров.

Пульт управления проводной
Кондиционер управляется посредством проводного пульта.

Инфракрасный пульт управления
Кондиционер управляется посредством инфракрасного беспроводного пульта.

Индивидуальное кодирование блоков
Селектор кодов сигналов дает возможность задействовать несколько беспроводных пультов для управления блоками, находящимися в одном помещении (максимум для 4 блоков).

Внешнее управление
На плате управления внутреннего блока имеется стандартный разъем, позволяющий принудительно включать или выключать кондиционер. Эта возможность востребована при использовании карты включения/выключения в гостиницах.

Подключение к системе управления зданием
Можно организовать подключение к сигнальной линии центрального управления мультизональных систем и осуществить интеграцию в единую систему управления зданием.

Эксплуатация

Автоматический выбор рабочего режима
В зависимости от значений заданной желаемой температуры и фактической температуры в помещении контроллер автоматически переключает кондиционер на работу в режиме обогрева или охлаждения.

Автоматический перезапуск
Эта функция обеспечивает автоматический перезапуск кондиционера и сохранность всех введенных пользователем установок при возобновлении подачи электропитания после временного сбоя. Управление работой внутреннего блока продолжается исходя из параметров, установленных до отключения блока.

Совместимость внутренних блоков с мультисплит-системой
Внутренние блоки можно использовать как в комбинации с парным наружным блоком, так и подключать их к мультисплит-системам. Это дает возможность последовательно наращивать число внутренних блоков.

Низкотемпературный комплект
Низкотемпературный комплект обеспечивает работу систем кондиционирования воздуха в режиме охлаждения при температуре окружающей среды до –43 °C. Применяется для кондиционирования серверных.

Защита от предельных температур
В режиме охлаждения воздуха кондиционер отслеживает уличную температуру и отключается при температуре, существенно выходящей за допустимый рабочий диапазон. Эта защитная мера предотвращает преждевременный износ и выход из строя узлов кондиционера.

Помпа дренажная
Внутри кондиционера установлена дренажная помпа, обеспечивающая принудительный отвод конденсата. Кондиционер поставляется уже укомплектованный помпой.

Самодиагностика
Функция самодиагностики предназначена для быстрого нахождения возможных неисправностей кондиционера, а также сокращения времени и расходов на их устранение. Самодиагностика существенно упрощает эксплуатацию, дистанционно предоставляя информацию о состоянии блока.

Внешняя индикация работы
Специальный разъем на плате внутреннего блока позволяет дистанционно отображать состояние и режимы работы кондиционера.

Режим сбора хладагента
Сбор хладагента в наружный блок может осуществляться автоматически после нажатия специальной кнопки на плате управления. Это удобно при сервисном обслуживании, а также при демонтаже или перемещении системы.

Режим для высоких потолков
Для помещений с высокими потолками расход воздуха и скорость потока на выходе из внутреннего блока могут быть увеличены для достижения более комфортных параметров в нижней части помещения.

ФОРМИРУЯ ЗАВТРА ВМЕСТЕ С ВАМИ!

FUJITSU

СПЛИТ-СИСТЕМЫ БЫТОВЫЕ

МОДЕЛЬНЫЙ РЯД

FUJITSU

Производительность, кВт		2,0	2,6	3,5	4,1	5,3	7,1	8,8
Код модели		07	09	12	14	18	24	30
Серия Deluxe Slide Nordic Стр. 18	ASYG...LTCB		●	●	●			
Серия Airflow Nordic Стр. 22	ASYG...LMCB		●	●	●			
Серия Nocria Стр. 26	AWYZ...LBC				●	●	●	
Серия Deluxe Slide Стр. 30	ASYG...LTCA		●	●				
Серия Slide Стр. 34	ASYG...LUCA	●	●	●	●			
Серия Airflow Стр. 38	ASYG...LMCA	●	●	●	●			
Серия Standard Стр. 42	ASYG...LFCA(C)					●	●	●
Серии Classic Euro / Classic Стр. 46	НОВИНКА NEW ASYG...LLCC / ASYG...LLCA	●	●	●				
Серия Classic On/Off Стр. 50	ASY...USB(C)CW	●	●	●				
Серия Classic On/Off Стр. 54	ASY...UBBN(J)					●	●	●

ТАБЛИЦА НАЛИЧИЯ ФУНКЦИЙ

	Функции	ASYG 09 / 12 / 14 LTCB	ASYG 09/ 12 / 14 LMCB	AWYZ 14 / 18 / 24 LBC	ASYG 09 / 12 LTCA	ASYG 07 / 09/ 12 / 14 LUCA	ASYG 07 / 09 / 12 / 14 LMCA	ASYG 18 / 24 / 30 LFCA(C)	ASYG 07 / 09 / 12 LLCC(A)	ASY 07 / 09 / 12 US	ASY 18 / 24 / 30 UB
Энергосбережение	Датчик присутствия людей в помещении	●			●						
	Технология i-PAM	●						●	●		
	Технология V-PAM		●	●	●	●	●	●(24)	●		
	Режим экономичного электропотребления	●	●	●	●	●	●	●	●		
	Полное DC-инверторное управление	●	●	●	●	●	●	●	●(LLCC)		
Очистка	Автоматическая очистка фильтра			●							
	Ультрафиолетовая очистка фильтра			●							
	Фильтр ионного деодорирования	●	●		●	●	●	●		○	
	Яблочно-катехиновый фильтр	●	●		●	●	●	●		○	
	Осушение теплообменника	●	●	●	●	●	●				
	Моющаяся панель	●	●	●	●	●	●	●	●	●	
	Индикатор загрязнения фильтра	●	●		●	●	●	●	●		
Комфорт	Двойное покачивание жалюзи			●				●			
	Поддержание +10 °C в режиме обогрева	●	●		●	●	●	●			
	Автоматическое покачивание жалюзи	●	●	●	●	●	●	●	●	●	●
	Бесшумный режим	●	●	●	●	●	●	●	●	●	
	Бесшумная работа наружного блока	●	●		●	●	●	●			
	Авторегулирование воздушного потока	●	●	●	●	●	●	●	●	●	●
	Режим повышенной производительности	●	●	●	●	●	●	●	●	●	●
	Осушение	●	●	●	●	●	●	●	●	●	●
Управление	Ночной режим (Sleep)	●	●	●	●	●	●	●	●	●	●
	Таймер однократного включения/выключения	●	●	●	●	●	●	●	●	●	●
	Программируемый таймер	●	●	●	●	●	●	●	●		●
	Недельный таймер	●			●	●					
	Недельный таймер + таймер работы в экономичном режиме	○	○		○	○	○	○			
	Пульт управления проводной	○	○		○	○	○	○			
	Инфракрасный пульт управления	●	●	●	●	●	●	●	●	●	●
	Индивидуальное кодирование блоков	●	●	●	●	●	●	●	●	●	●
	Внешнее управление	○	○		○	○	○	○			
	Подключение к системе управления зданием	○	○		○	○	○	○			
Эксплуатация	Автоматический выбор рабочего режима	●	●	●	●	●	●	●	●	●	●
	Автоматический перезапуск	●	●	●	●	●	●	●	●	●	●
	Совместимость внутренних блоков с мультисплит-системой					●	●	●			
	Защита от предельных температур	●	●	●	●	●	●	●	●		
	Самодиагностика	●	●	●	●	●	●	●	●	●	●

DELUXE SLIDE NORDIC

FUJITSU

Сплит-система
ASYG...LTCB / AOYG...LTCN

Непревзойденный уровень энергоэффективности позволяет кондиционерам Deluxe Slide Nordic стать удобной альтернативой традиционным системам отопления. Модель является рекордсменом по производительности и может обогревать помещение даже при 25-градусном морозе. Модели Deluxe Slide Nordic соответствуют самому высокому классу энергоэффективности A. Компоненты наружного блока соответствуют требованиям CSA (Канадской ассоциации по стандартизации), предъявляющей повышенные требования к оборудованию.

GOOD DESIGN AWARD 2011

product design award 2012

ВЫСОКОЭФФЕКТИВНЫЙ ОБОГРЕВ ПОМЕЩЕНИЯ

Внутренний блок выполнен в белоснежном матовом исполнении. Модель оборудована интеллектуальным датчиком, который автоматически активизирует энергосберегающий режим в случае отсутствия людей в помещении. В стандартную комплектацию входят стильный беспроводной пульт с возможностью настройки недельного таймера и комплект из подавляющего неприятные запахи фильтра ионного деодорирования и очищающего воздух яблочно-катехинового фильтра.

Подробную информацию о функциях см. на стр. 12–13.

ПРЕИМУЩЕСТВА

ЭФФЕКТИВНЫЙ ОБОГРЕВ ПОМЕЩЕНИЯ ПРИ ТЕМПЕРАТУРЕ –25 °С!

Сплит-система серии Deluxe Slide Nordic является наименее энергозатратным способом обогрева в условиях северной зимы. Благодаря применению принципа теплового насоса кондиционеры Deluxe Slide Nordic намного экономичнее аналогичных по мощности электрообогревателей даже при работе в 25-градусный мороз. Такое преимущество расширяет границы использования кондиционера, превращая его в полнофункциональное устройство круглогодичного климат-контроля.

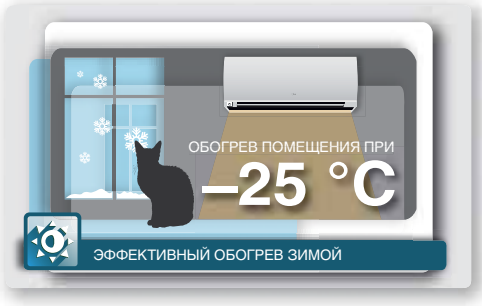

ИНТЕЛЛЕКТУАЛЬНЫЙ КЛИМАТ-КОНТРОЛЬ

Датчик Human Sensor автоматически регистрирует присутствие людей в помещении, определяя температуру и наличие движения. При активации данной функции кондиционер переходит в режим экономии электроэнергии, если в помещении никого нет. После возвращения пользователей кондиционер быстро восстанавливает работу в прежнем режиме. С технологией Human Sensor пользователю не нужно заботиться о снижении затрат на электроэнергию — интеллектуальный кондиционер сделает это самостоятельно.

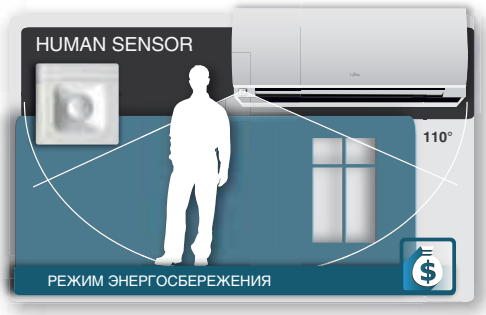

РЕЖИМ POWERFUL

В этом режиме кондиционер работает в течение 20 минут с максимальной производительностью вентилятора и компрессора, что позволяет за минимальное время охладить или нагреть воздух в помещении. Этот режим специально разработан для особенных случаев, когда вы не можете долго ждать, пока в помещении установится требуемая температура, например, когда с минуты на минуту вы ожидаете прихода большого числа гостей. Ваши гости будут приятно удивлены контрастом температур в помещении и на улице.

НИЗКИЙ УРОВЕНЬ ШУМА

Минимальный уровень шума при работе кондиционера Deluxe Slide Nordic составляет всего 21 дБ. Его можно сравнить с шепотом на расстоянии 1 м. В реальных условиях городской квартиры шум уровня ниже 23–25 дБ практически не слышен. На практике это приводит к тому, что работа внутреннего блока кондиционера ощущается как почти беззвучная. Минимальный уровень шума особенно важен при работе кондиционера ночью.

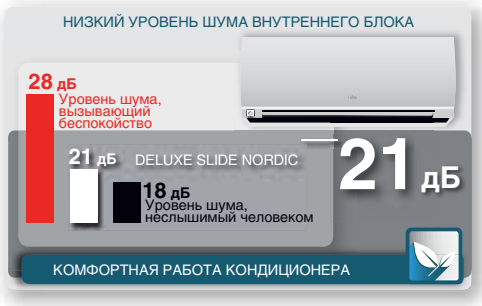

ИНДИКАТОР ЗАГРЯЗНЕНИЯ ФИЛЬТРА

Этот индикатор существенно упрощает эксплуатацию сплит-системы, освобождая пользователя от необходимости часто проверять уровень загрязненности воздушных фильтров внутреннего блока. Информация о состоянии фильтров выводится на пульт управления. Интервал очистки определяется в зависимости от времени работы блока и загрязненности воздуха в помещении. Вы сами можете задать временной интервал от 1250 до 4400 часов работы, по истечении которого кондиционер напомнит вам о необходимости проверить уровень загрязненности фильтров.

FUJITSU

Сплит-система
ASYG...LTCB / AOYG...LTCN

Сплит-система			ASYG09LTCB/AOYG09LTCN	ASYG12LTCB/AOYG12LTCN	ASYG14LTCB/AOYG14LTCN
Параметры электропитания		ф./В/Гц	1 / 230 / 50	1 / 230 / 50	1 / 230 / 50
Производительность	Охлаждение	кВт	2,5 (0,5–3,2)	3,5 (1,1–4,0)	4,2 (0,9–5,4)
	Нагрев	кВт	3,2 (0,5–4,2)	4,0 (0,9–6,5)	5,4 (0,9–7,0)
Потребляемая мощность	Охлаждение/нагрев	кВт	0,660 / 0,505	0,910 / 0,850	1,160 / 1,380
Коэффициент энергетической эффективности	Охлаждение	Вт/Вт	4,95-A	4,12-A	3,62-A
	Нагрев	Вт/Вт	4,85-A	4,40-A	3,91-A
Рабочий ток	Охлаждение/нагрев	А	2,6 / 3,3	4,0 / 4,3	5,8 / 6,3
Осушение		л/ч	1,3	1,8	2,1
Уровень шума (блок внутренний) Т/Н/С/В	Охлаждение	дБ(А)	21 / 32 / 36 / 42	21 / 32 / 37 / 43	25 / 33 / 40 / 45
Уровень шума (блок наружный)	Охлаждение	дБ(А)	48	48	50
Производительность вентилятора (выс. скорость)	Блок внутр./наруж.	м³/ч	800 / 1700	850 / 2000	900 / 2000
Габаритные размеры (В×Ш×Г)	Блок внутренний	мм	282×870×185	282×870×185	282×870×185
	Упаковка	мм	370×920×250	370×920×250	370×920×250
	Блок наружный	мм	540×790×290	620×790×290	620×790×290
	Упаковка	мм	633×945×395	713×945×395	713×945×395
Вес	Блок внутренний	кг	9,5	9,5	9,5
	Блок наружный	кг	36	40	40
Диаметр соединительных труб (жидкость/газ)		мм	6,35 / 9,52	6,35 / 9,52	6,35 / 12,7
Диаметр линии отвода конденсата (внутренний/наружный)		мм	13,8 / 15,8 до 16,7	13,8 / 15,8 до 16,7	13,8 / 15,8 до 16,7
Максимальная длина магистрали (без дополнительной заправки)		м	20 (15)	20 (15)	20 (15)
Максимальный перепад высот		м	15	15	15
Диапазон рабочих температур	Охлаждение	°С	+10...+43	+10...+43	+10...+43
	Нагрев	°С	–25...+24	–25...+24	–25...+24
Тип хладагента			R410A	R410A	R410A
Кабель подключения	Межблочный	мм²	4×1,5	4×1,5	4×1,5
	Питающий	мм²	3×1,5	3×1,5	3×1,5
Автомат токовой защиты		А	10	16	16

Габаритные размеры

Блоки внутренние

Модель	A	B	C
ASYG09LTCB, ASYG12LTCB, ASYG14LTCB	282	870	185

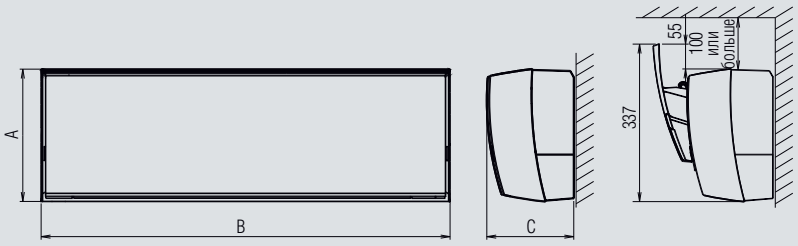

Блоки наружные

Модель	A	B	C	D	E
AOYG09LTCN, AOYG12LTCN	540	790	290	540	320
AOYG14LTCN	620	790	290	540	320

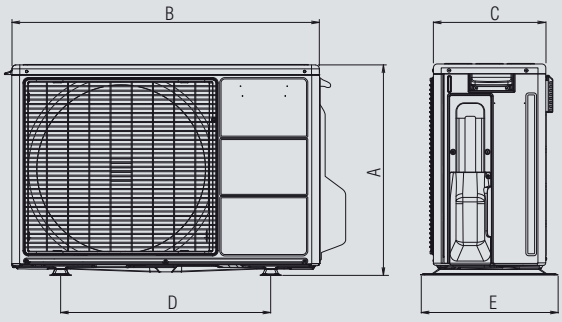

Размеры: мм

Пульт управления
AR-REA1E

(входит в стандартную комплектацию)

Функции

- Недельный таймер
- Датчик присутствия людей
- Поддержание +10 °С в режиме обогрева
- Режим низкого уровня шума наружного блока
- Режим повышенной производительности POWERFUL

Датчик присутствия людей в помещении

Для включения энергосберегающего режима нажмите кнопку SENSOR на пульте управления. На дисплее пульта управления появится иконка ENERGY SAVING. При активации данной функции кондиционер автоматически переходит в режим экономии электроэнергии, если в помещении никого нет. После возвращения пользователей кондиционер быстро восстанавливает работу в прежнем режиме.

Для отключения режима нажмите кнопку SENSOR еще раз.

Зона действия датчика

Аксессуары

Пульт управления проводной
UTY-RNNYM

Пульт управления проводной
UTY-RVNYM

Пульт управления проводной упрощенный
UTY-RSNYM

Пульт управления инфракрасный
AR-REA1E

Модуль подключения проводного пульта и внешних связей
UTY-TWBXF

Кабель соединительный
UTY-XWZXZ5

Конвертер сетевой для подключения к сети VRF
UTY-VGGXZ1

Фильтры яблочно-катехиновый + ионный деодорирующий
UTR-FA16

Подробно см. на стр. 58.

Схема электрических соединений

Автомат токовой защиты	
ASYG09LTCB	10 A
ASYG12LTCB, ASYG14LTCB	16 A
Питающий кабель	
ASYG09LTCB, ASYG12LTCB, ASYG14LTCB	3×1,5
Линия связи	
ASYG09LTCB, ASYG12LTCB, ASYG14LTCB	4×1,5

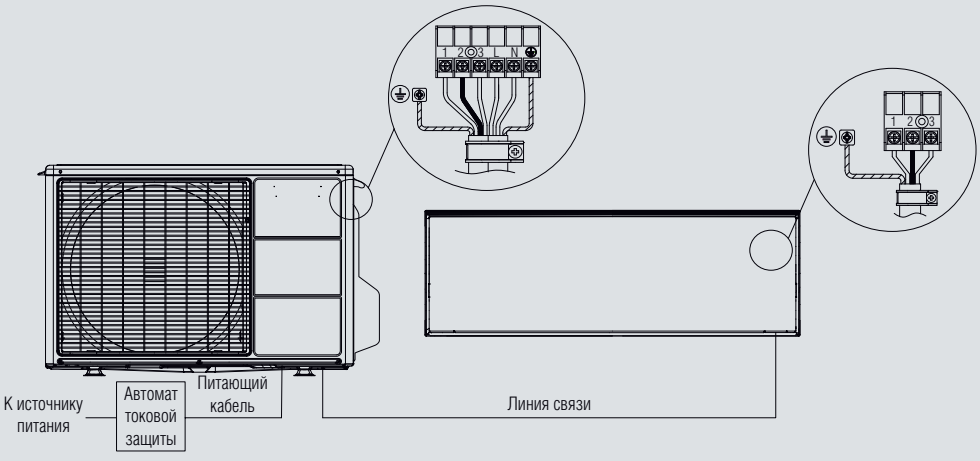

FUJITSU

Сплит-система
ASYG...LMCB / AOYG...LMCBN

Непревзойденный уровень энергоэффективности позволяет кондиционерам Airflow Nordic стать удобной альтернативой традиционным системам отопления. Модель является рекордсменом по производительности и может обогревать помещение даже при 25-градусном морозе. Компоненты наружного блока соответствуют требованиям CSA (Канадской ассоциации по стандартизации), предъявляющей повышенные требования к оборудованию.

Внутренний блок выполнен в стиле, задающем тенденции дизайна для рынка бытового кондиционирования. Модели Airflow Nordic являются представителями новейшего поколения бытовых сплит-систем и отличаются повышенной производительностью и скоростью, с которой достигается заданная температура. Вся линейка Airflow Nordic имеет класс энергоэффективности A. В стандартную комплектацию входят стильный пульт с возможностью настройки недельного таймера и комплект из подавляющего неприятные запахи фильтра ионного деодорирования и очищающего воздух яблочно-катехинового фильтра.

ВЫСОКОЭФФЕКТИВНЫЙ ОБОГРЕВ ПОМЕЩЕНИЯ

Подробную информацию о функциях см. на стр. 12–13.

ПРЕИМУЩЕСТВА

ЭФФЕКТИВНЫЙ ОБОГРЕВ ПОМЕЩЕНИЯ ПРИ ТЕМПЕРАТУРЕ –25 °С

Сплит-система серии Airflow Nordic является наименее энергозатратным способом обогрева в условиях северной зимы. Благодаря применению усовершенствованного теплового насоса кондиционеры Airflow Nordic намного экономичнее аналогичных по мощности электрообогревателей даже при работе в 25-градусный мороз. Более того, кондиционеры серии Airflow Nordic имеют более совершенную конструкцию, лучше подготовленную к работе при низких температурах по сравнению с кондиционерами других премиум-брендов.

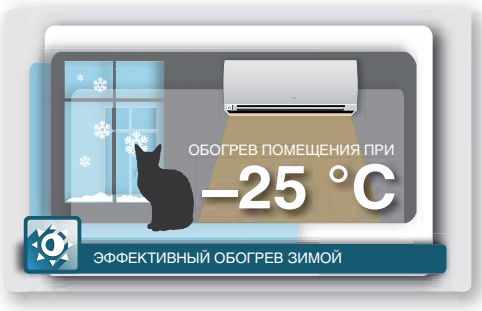

БЫСТРЫЙ ВЫХОД НА ЗАДАННЫЙ ТЕМПЕРАТУРНЫЙ РЕЖИМ

Благодаря увеличенной на 35% площади теплообменника (по сравнению с предыдущим поколением) модели серии Airflow Nordic показывают впечатляющие результаты по скорости обработки воздуха в помещении и способны охладить или нагреть до 750 м³ воздуха в час. Усовершенствованная специалистами Fujitsu геометрия воздухораспределителя и, как следствие, улучшенная аэродинамика подачи воздуха позволяют обеспечить поток теплого воздуха на уровне пола при работе на обогрев и равномерное распределение прохладного воздуха при работе на охлаждение.

НИЗКИЙ УРОВЕНЬ ШУМА

Минимальный уровень шума при работе кондиционера Airflow Nordic составляет всего 21 дБ. Его можно сравнить с шепотом на расстоянии 1 м. В реальных условиях городской квартиры шум уровня ниже 23–25 дБ практически не слышен. На практике это приводит к тому, что работа внутреннего блока кондиционера ощущается как почти беззвучная. Минимальный уровень шума особенно важен при работе кондиционера ночью.

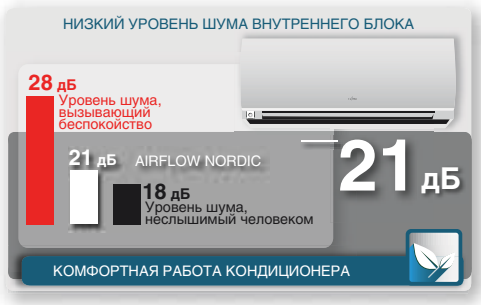

ЭФФЕКТИВНАЯ СИСТЕМА ФИЛЬТРАЦИИ И ДЕОДОРИРОВАНИЯ ВОЗДУХА

Кондиционеры серии Airflow Nordic оснащены яблочно-катехиновым фильтром и фильтром ионного деодорирования. Благодаря действию полифенола яблочно-катехиновый фильтр обезвреживает бактерии, невидимые споры плесени и другие вредные микроорганизмы. Фильтр ионного деодорирования разрушает оболочку бактерий и грибков с помощью окислительно-восстановительных реакций, тем самым подавляя их развитие, а также эффективно уничтожает неприятные запахи.

Благодаря современной и эффективной системе фильтрации эти кондиционеры могут устанавливаться в помещениях с повышенными гигиеническими требованиями к чистоте воздуха, таких как спальни и детские комнаты.

ПОДДЕРЖАНИЕ +10 °С В РЕЖИМЕ ОБОГРЕВА

В помещениях без центрального отопления, например, в загородных домах, очень важно постоянно поддерживать минимальную положительную температуру в помещении, так как при длительном отсутствии пользователей может произойти выстуживание дома. В данном режиме сплит-система автоматически поддерживает минимальную температуру на уровне +10 °С, работая в режиме обогрева. Затраты пользователя на электроэнергию в режиме поддержания +10 °С минимальны в связи с тем, что кондиционер работает с пониженным потреблением мощности.

FUJITSU

Сплит-система
ASYG...LMCB / AOYG...LMCBN

Сплит-система			ASYG09LMCB/ AOYG09LMCBN	ASYG12LMCB/AOYG12LMCBN	ASYG14LMCB/AOYG14LMCBN
Параметры электропитания		ф./В/Гц	1 / 230 / 50	1 / 230 / 50	1 / 230 / 50
Производительность	Охлаждение	кВт	2,5 (0,9–3,5)	3,4 (0,9–4,15)	4,0 (1,1–4,8)
	Нагрев	кВт	3,2 (0,9–5,4)	4,0 (0,9–5,7)	5,0 (1,1–6,0)
Потребляемая мощность	Охлаждение/нагрев	кВт	0,630 / 0,750	0,895 / 0,970	1,140 / 1,370
Коэффициент энергетической эффективности	Охлаждение	Вт/Вт	3,97-A	3,80-A	3,52-A
	Нагрев	Вт/Вт	4,27-A	4,12-A	3,66-A
Рабочий ток	Охлаждение/нагрев	А	3,2 / 3,7	4,3 / 4,6	5,3 / 6,3
Осушение		л/ч	1,3	1,8	2,1
Уровень шума (блок внутренний) Т/Н/С/В	Охлаждение	дБ(А)	21 / 32 / 40 / 43	21 / 33 / 38 / 43	25 / 33 / 40 / 44
Уровень шума (блок наружный)	Охлаждение	дБ(А)	48	49	48
Производительность вентилятора (выс. скорость)	Блок внутр./наруж.	$м^3$/ч	750 / 1760	735 / 1700	70 / 2000
Габаритные размеры (В×Ш×Г)	Блок внутренний	мм	268×840×203	268×840×203	268×840×203
	Упаковка	мм	370×920×250	370×920×250	370×920×250
	Блок наружный	мм	540×790×290	540×790×290	620×790×290
	Упаковка	мм	633×945×395	713×945×395	713×945×395
Вес	Блок внутренний	кг	8,5	8,5	8,5
	Блок наружный	кг	36	39	43
Диаметр соединительных труб (жидкость/газ)		мм	6,35 / 9,52	6,35 / 9,52	6,35 / 12,70
Диаметр линии отвода конденсата (внутренний/наружный)		мм	13,8 / 15,8 до 16,7	13,8 / 15,8 до 16,7	13,8 / 15,8 до 16,7
Максимальная длина магистрали (без дополнительной заправки)		м	20 (15)	20 (15)	20 (15)
Максимальный перепад высот		м	15	15	15
Диапазон рабочих температур	Охлаждение	°С	+10...+43	+10...+43	+10...+43
	Нагрев	°С	–25...+24	–25...+24	–25...+24
Тип хладагента			R410A	R410A	R410A
Кабель подключения	Межблочный	$мм^2$	4×1,5	4×1,5	4×1,5
	Питающий	$мм^2$	3×1,5	3×1,5	3×1,5
Автомат токовой защиты		А	10	16	16

Габаритные размеры

Блоки внутренние

Модель	A	B	C
ASYG09LMCB, ASYG12LMCB, ASYG14LMCB	268	840	203

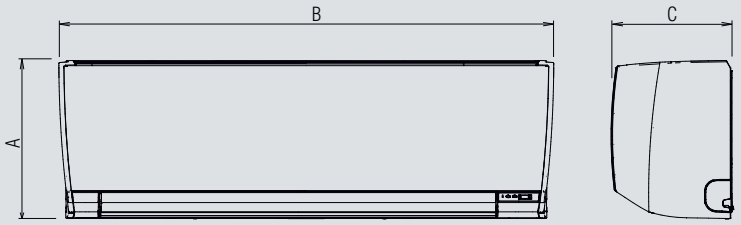

Блоки наружные

Модель	A	B	C	D	E
AOYG09LMCBN, AOYG12LMCBN	540	790	290	454	320
AOYG14LMCBN	620	790	290	540	320

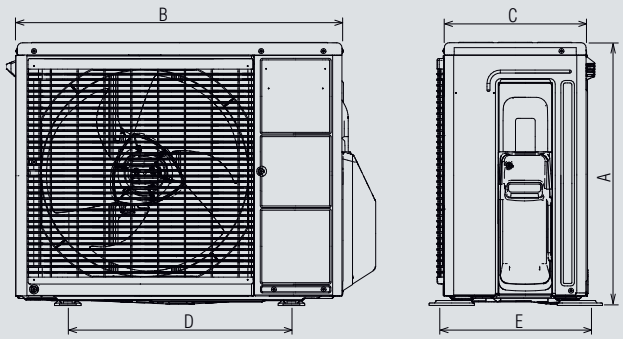

Размеры: мм

Пульт управления

AR-REB1E

(входит в стандартную комплектацию)

Функции

- Программируемый таймер
- Поддержание +10 °C в режиме обогрева
- Режим низкого уровня шума наружного блока
- Режим повышенной производительности POWERFUL

Режим повышенной производительности

Для включения режима повышенной производительности нажмите кнопку POWERFUL. Кондиционер будет работать с максимальной скоростью вентилятора и повышенными оборотами компрессора в течение 20 минут для более быстрого выхода на заданную температуру.

Для отключения режима нажмите кнопку POWERFUL еще раз.

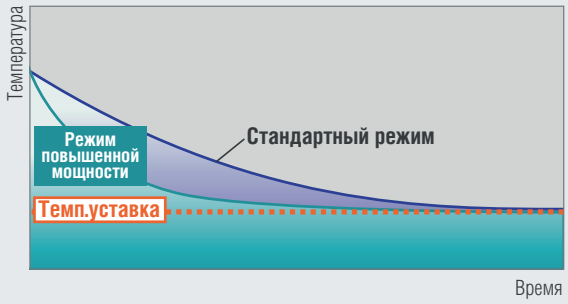

Аксессуары

Пульт управления проводной
UTY-RNNYM

Пульт управления проводной
UTY-RVNYM

Пульт управления проводной упрощенный
UTY-RSNYM

Пульт управления инфракрасный
AR-REA1E

Модуль подключения проводного пульта и внешних связей
UTY-XCBXZ2

Кабель соединительный
UTY-XWZXZ5

Конвертер сетевой для подключения к сети VRF
UTY-VGGXZ1

Фильтры яблочно-катехиновый + ионный деодорирующий
UTR-FA16

Подробно см. на стр. 58.

Схема электрических соединений

Автомат токовой защиты	
ASYG09LMCB	10 A
ASYG12LMCB, ASYG14LMCB	16 A
Питающий кабель	
ASYG09LMCB, ASYG12LMCB, ASYG14LMCB	3×1,5
Линия связи	
ASYG09LMCB, ASYG12LMCB, ASYG14LMCB	4×1,5

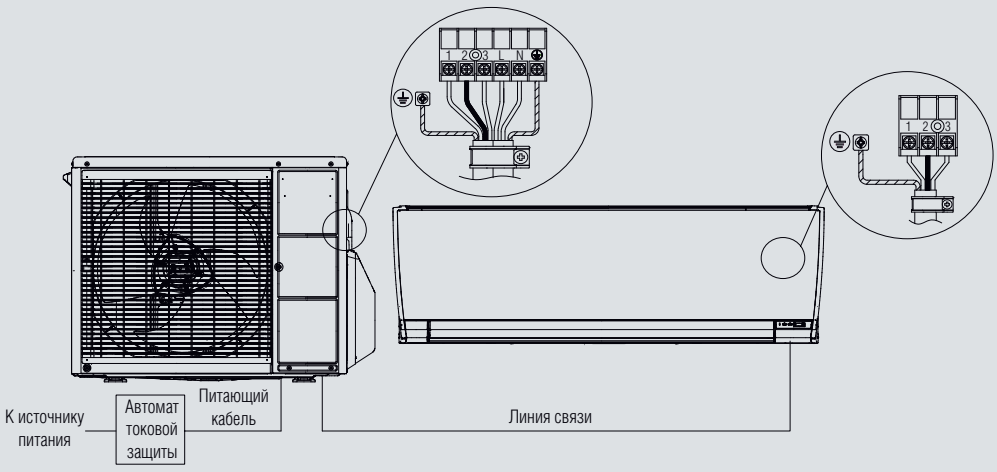

FUJITSU

Сплит-система
AWYZ...LBC / AOYZ...LBC

Nocria — это революция на рынке бытовых систем кондиционирования. Сочетание инновационных технологий и утонченного дизайна делает кондиционеры Nocria уникальным предложением для ценителей комфорта.

Автоматическая очистка фильтров, впервые в мире разработанная конструкторами Fujitsu, избавляет пользователя от необходимости регулярной очистки фильтров. Эта система значительно улучшает пропускную способность фильтров и, тем самым, повышает показатели производительности и скорости обработки воздуха. Только по этой технологии Fujitsu имеет более 100 международных патентов.

Конструкторы Fujitsu впервые в мире стали использовать самый эффективный способ очистки воздуха от болезнетворных бактерий: ультрафиолетовое излучение. Благодаря его обеззараживающему действию кондиционеры Nocria можно использовать в помещениях с повышенными санитарно-гигиеническими требованиями к качеству воздуха.

АВТОМАТИЧЕСКАЯ ОЧИСТКА ФИЛЬТРОВ

Высокая производительность и возможность малозаметного размещения внутреннего блока в подпотолочном пространстве позволяют применять модели Nocria для кондиционирования помещений большой площади, таких как современные лофт-пространства и гостиные больших коттеджей. Можно с уверенностью утверждать, что системы такого уровня и с такими особенными характеристиками выпускает только Fujitsu.

Подробную информацию о функциях см. на стр. 12–13.

ПРЕИМУЩЕСТВА

АВТОМАТИЧЕСКАЯ ОЧИСТКА ФИЛЬТРОВ

Уникальная технология, впервые разработанная и примененная Fujitsu, максимально упрощает процедуру очистки воздушных фильтров. При засорении фильтра кондиционер Nocria автоматически активизирует функцию очистки, избавляя пользователя от необходимости самостоятельно заниматься этой процедурой. Регулярная автоматическая очистка также позволяет сохранить пропускную способность фильтров, что способствует поддержанию мощного и равномерного потока воздуха.

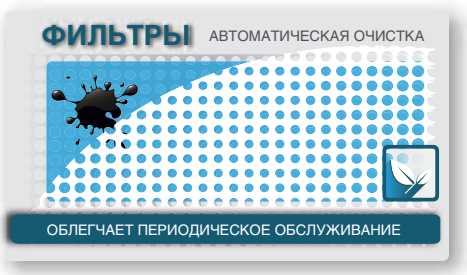

ОБЕЗЗАРАЖИВАНИЕ ВОЗДУХА УЛЬТРАФИОЛЕТОВЫМ ИЗЛУЧЕНИЕМ

Ультрафиолетовое излучение считается наиболее эффективным методом борьбы с болезнетворными бактериями и вирусами. Nocria стала первой в мире сплит-системой, использующей ультрафиолетовое излучение для обеззараживания воздуха. За счет воздействия создаваемого УФ-лампами озонового потока дезинфицируется и осушается пространство внутреннего блока после его выключения. Обработка ультрафиолетом в кондиционере Nocria абсолютно безопасна для человека, так как УФ-лампы направлены исключительно на фильтр, находящийся внутри блока.

ВЕНТИЛЯТОР ПОВЫШЕННОЙ ПРОИЗВОДИТЕЛЬНОСТИ

Инженеры Fujitsu одними из первых стали использовать метод компьютерного 3D-моделирования при разработке компонентов сплит-систем. Именно благодаря использованию компьютерных трехмерных методик оптимизации параметров воздушного потока во внутренних блоках кондиционеров серии Nocria удалось увеличить производительность вентиляторов на 10%, что позволяет быстрее и с меньшими аэродинамическими потерями охладить или обогреть помещение.

ТРЕХМЕРНОЕ РАСПРЕДЕЛЕНИЕ ВОЗДУХА

Благодаря согласованному покачиванию горизонтальных и вертикальных жалюзи внутреннего блока серии Nocria создается комфортный температурный режим по всей площади помещения, исключая возникновение опасных для здоровья сквозняков. Благоприятное распределение воздушного потока является результатом использования трехмерного моделирования. Температура в помещении и подвижность воздуха оптимизированы для создания максимально возможного комфорта. Аэродинамические потери минимизированы, за счет чего работа кондиционера стала еще тише.

ОПТИМАЛЬНОЕ ПОЛОЖЕНИЕ ЖАЛЮЗИ

Для каждого режима работы кондиционера, будь то охлаждение, обогрев или вентиляция воздуха, специалисты Fujitsu определили отдельное положение жалюзи. В каждом из этих положений кондиционер осуществляет оптимальную для пользователя подачу воздуха в помещение. Так, при нагреве теплый воздух подается вниз с тем, чтобы он как можно более равномерно распределялся по комнате. С той же целью при охлаждении холодный воздух подается вверх. Это позволяет достичь максимального уровня комфорта для каждого из режимов работы сплит-системы.

FUJITSU

Сплит-система
AWYZ...LBC / AOYZ...LBC

Сплит-система			AWYZ14LBC/AOYZ14LBC	AWYZ18LBC/AOYZ18LBC	AWYZ24LBC/AOYZ24LBC
Параметры электропитания		ф./В/Гц	1 / 230 / 50	1 / 230 / 50	1 / 230 / 50
Производительность	Охлаждение	кВт	4,20 (0,9–5,3)	5,20 (0,9–5,9)	7,10 (0,9–8,0)
	Нагрев	кВт	6,00 (0,9–9,1)	6,70 (0,9–9,7)	8,50 (0,9–11,0)
Потребляемая мощность	Охлаждение/нагрев	кВт	1,020 / 1,350	1,580 / 1,630	2,210 / 2,240
Коэффициент энергетической эффективности	Охлаждение	Вт/Вт	4,12-A	3,29-A	3,21-A
	Нагрев	Вт/Вт	4,44-A	4,11-A	3,62-A
Рабочий ток	Охлаждение/нагрев	А	4,5 / 5,9	6,9 / 7,2	9,7 / 10,3
Осушение		л/ч	2,1	2,8	3,0
Уровень шума (блок внутренний) OT/T/H/C/B	Охлаждение	дБ(А)	24 / 29 / 35 / 43 / 46	24 / 29 / 35 / 43 / 46	32 / 36 / 40 / 43 / 47
Уровень шума (блок наружный)	Охлаждение	дБ(А)	46	47	53
Производительность вентилятора (выс. скорость)	Блок внутр./наруж.	$м^3$/ч	850 / 1910	850 / 1910	880 / 3600
Габаритные размеры (В×Ш×Г)	Блок внутренний	мм	250×899×298	250×899×298	250×899×298
	Упаковка	мм	356×960×378	356×960×378	356×960×378
	Блок наружный	мм	578×790×300	578×790×315	830×900×330
	Упаковка	мм	648×910×380	648×910×380	970×1050×445
Вес	Блок внутренний	кг	13,5	13,5	14
	Блок наружный	кг	39	39	62
Диаметр соединительных труб (жидкость/газ)		мм	6,35 / 12,7	6,35 / 12,7	6,35 / 15,88
Диаметр линии отвода конденсата (внутренний/наружный)		мм	13,8 / 15,8 до 16,7	13,8 / 15,8 до 16,7	13,8 / 15,8 до 16,7
Максимальная длина магистрали (без дополнительной заправки)		м	20 (15)	20 (15)	30 (15)
Максимальный перепад высот		м	15	15	20
Диапазон рабочих температур	Охлаждение	°C	–10...+43	–10...+43	–10...+43
	Нагрев	°C	–15...+24	–15...+24	–15...+24
Тип хладагента			R410A	R410A	R410A
Кабель подключения	Межблочный	$мм^2$	4×1,5	4×1,5	4×1,5
	Питающий	$мм^2$	3×1,5	3×1,5	3×2,5
Автомат токовой защиты		А	16	16	20

Габаритные размеры

Блоки внутренние

Модель	A	B	C
AWYZ14LBC, AWYZ18LBC, AWYZ24LBC	250	899	298

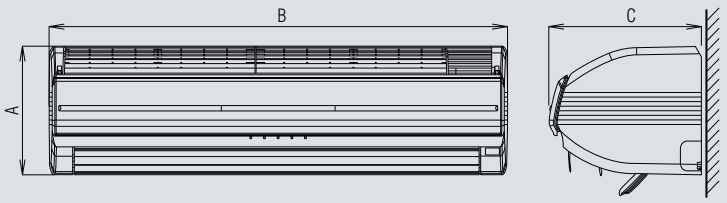

Блоки наружные

Модель	A	B	C	D	E
AOYZ14LBC	578	790	300	540	320
AOYZ18LBC	578	790	315	540	320
AOYZ24LBC	830	900	330	650	370

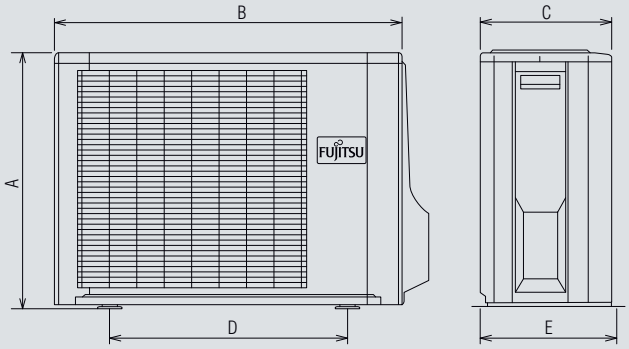

Размеры: мм

Пульт управления

AR-PZ3

(входит в стандартную комплектацию)

Функции

- Программируемый таймер
- Ночной режим SLEEP
- Режим повышенной производительности POWERFUL
- Автоматическая очистка фильтра
- Осушение теплообменника

Автоматическая очистка фильтра

Чтобы активировать функцию автоматической очистки фильтра, нажмите кнопку FILTER либо задайте временной диапазон, через который эта функция будет включаться автоматически. В зависимости от загрязненности воздуха в помещении диапазон может быть разный.

Воздушный фильтр перемещается через камеру для сбора пыли, где при помощи специальных сдвоенных щеточек производится его очистка. В зависимости от загрязненности воздуха, но не реже, чем раз в 2 года, необходимо очищать камеру от собранной пыли.

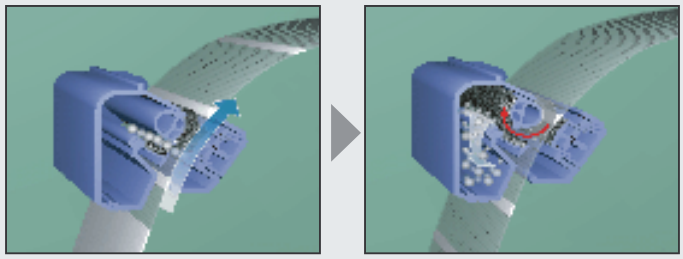

Аксессуары

Пульт управления инфракрасный
AR-PZ3

Подробно см. на стр. 58.

Схема электрических соединений

Автомат токовой защиты	
AWYZ14LBC, AWYZ18LBC	16 A
Питающий кабель	
AWYZ14LBC, AWYZ18LBC	3×1,5
Линия связи	
AWYZ14LBC, AWYZ18LBC	4×1,5

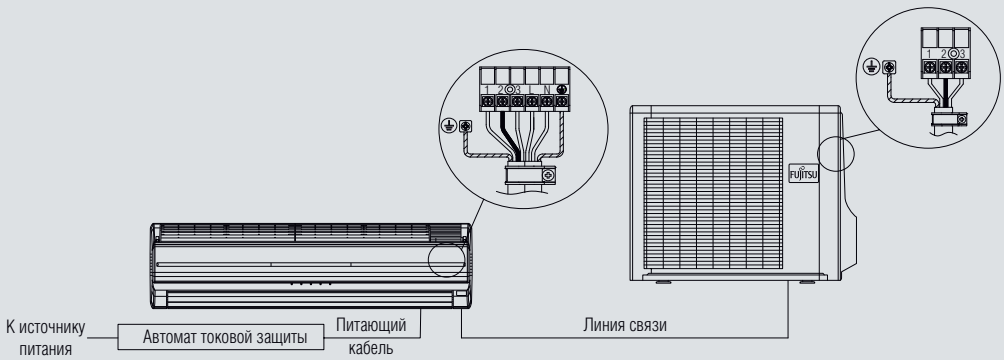

Автомат токовой защиты	
AWYZ24LBC	20 A
Питающий кабель	
AWYZ24LBC	3×2,5
Линия связи	
AWYZ24LBC	4×1,5

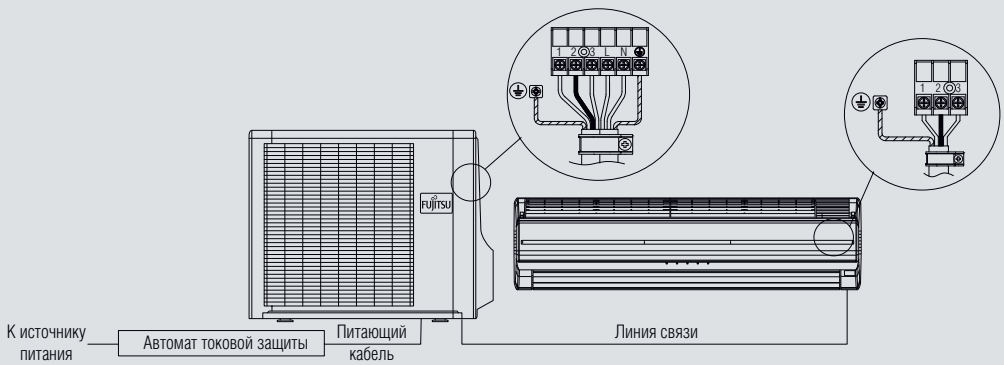

DELUXE SLIDE

FUJITSU

Сплит-система
ASYG...LTCA / AOYG...LTC

Серия Deluxe Slide сочетает в себе современный дизайн, выдающуюся производительность и передовые технологии очистки воздуха.

Тонкий (всего 185 мм) внутренний блок серебристого цвета подчеркнет статус владельца и будет неизменно привлекать внимание гостей. Оригинальный дизайн внутреннего блока отмечен тремя престижными международными наградами в области дизайна.

Несмотря на компактные размеры, внутренний блок Deluxe Slide обладает превосходной производительностью 850 м³/ч (модель ASYG12LTCA) и способен очень быстро охладить или обогреть помещение. При столь высокой производительности кондиционер Deluxe Slide заботится об акустическом комфорте пользователя. Минимальный уровень шума при его работе составляет всего 21 дБ.

Встроенная интеллектуальная система Human Sensor является образцом современного подхода к разумной экономии электроэнергии. Она определяет присутствие людей в помещении и автоматически активирует энергосберегающий режим во

ИНТЕЛЛЕКТУАЛЬНЫЙ КЛИМАТ - КОНТРОЛЬ

время их отсутствия. Датчик имеет широкую зону охвата и способен «видеть» объекты, имеющие температуру всего на 4 градуса выше температурного фона.

В стандартную комплектацию входят современный беспроводной пульт с возможностью настройки недельного таймера и комплект из подавляющего неприятные запахи фильтра ионного деодорирования и очищающего воздух яблочно-катехинового фильтра.

Подробную информацию о функциях см. на стр. 12–13.

ПРЕИМУЩЕСТВА

ИНТЕЛЛЕКТУАЛЬНЫЙ КЛИМАТ-КОНТРОЛЬ

Датчик Human Sensor автоматически регистрирует присутствие людей в помещении, определяя движение и температуру. При активации данной функции кондиционер переходит в режим экономии электроэнергии. После возвращения пользователя в помещение кондиционер быстро восстанавливает работу в прежнем режиме. С технологией Human Sensor пользователю не нужно заботиться о снижении затрат на электроэнергию — интеллектуальный кондиционер Fujitsu сделает это самостоятельно.

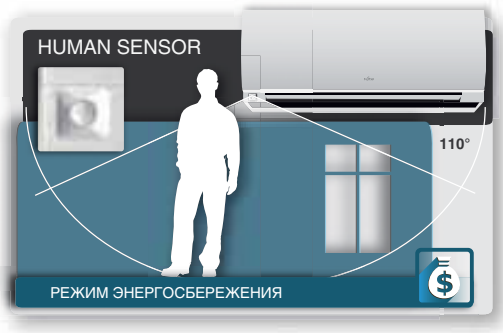

НЕДЕЛЬНЫЙ ТАЙМЕР

Настройка недельного таймера, осуществляемая с беспроводного пульта, позволяет быстро и удобно задать режим работы индивидуально для каждого дня недели. Это экономит время и делает процесс эксплуатации кондиционера максимально простым и комфортным. Данная функция отлично подойдет для людей, не любящих частое «общение» с техникой: вам достаточно всего лишь один раз установить комфортные параметры для каждого дня недели, после чего кондиционер будет их автоматически поддерживать, не требуя излишнего внимания к себе.

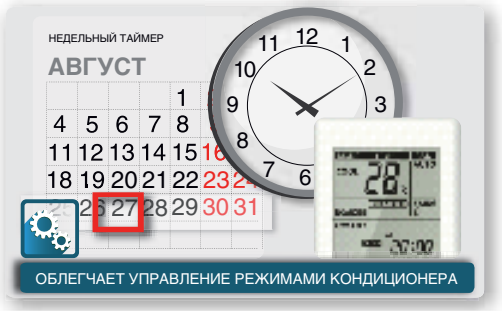

НИЗКИЙ УРОВЕНЬ ШУМА

Минимальный уровень шума при работе кондиционера Deluxe Slide составляет всего 21 дБ. Его можно сравнить с шепотом на расстоянии 1 м. В реальных условиях городской квартиры шум уровня ниже 23–25 дБ практически не слышен. На практике это приводит к тому, что работа внутреннего блока кондиционера ощущается как почти беззвучная. Минимальный уровень шума особенно важен при работе кондиционера ночью.

ОБОГРЕВ ПОМЕЩЕНИЯ ПРИ ТЕМПЕРАТУРЕ –20 °С

Сплит-системы Deluxe Slide способны обогревать помещение даже в 20-градусный мороз. При работе на обогрев кондиционер производит почти в пять раз больше тепловой энергии, чем потребляет электрической энергии (при уличной температуре –7 °С и выше). При температуре наружного воздуха –20 °С производство тепловой энергии более чем в 3 раза превышает потребление электрической. Такое преимущество расширяет границы использования кондиционера, превращая его в полнофункциональное устройство по круглогодичному климат-контролю.

ИНДИКАТОР ЗАГРЯЗНЕНИЯ ФИЛЬТРА

Этот индикатор существенно упрощает эксплуатацию сплит-системы, освобождая пользователя от необходимости часто проверять уровень загрязненности воздушных фильтров внутреннего блока. Информация о состоянии фильтров выводится на пульт управления. Интервал очистки определяется в зависимости от времени работы блока и загрязненности воздуха в помещении. Вы сами можете задать временной интервал от 1250 до 4400 часов работы, по истечении которого кондиционер напомнит вам о необходимости проверить уровень загрязненности фильтров.

FUJITSU

Сплит-система
ASYG...LTCA / AOYG...LTC

Сплит-система			ASYG09LTCA/AOYG09LTC	ASYG12LTCA/AOYG12LTC
Параметры электропитания		ф./В/Гц	1 / 230 / 50	1 / 230 / 50
Производительность	Охлаждение	кВт	2,5 (0,9–3,5)	3,5 (1,1–4,0)
	Нагрев	кВт	3,2 (0,9–5,4)	4,0 (0,9–6,5)
Потребляемая мощность	Охлаждение/нагрев	кВт	0,505 / 0,660	0,850 / 0,910
Коэффициент энергетической эффективности	Охлаждение	Вт/Вт	4,95-A	4,12-A
	Нагрев	Вт/Вт	4,85-A	4,4-A
Рабочий ток	Охлаждение/нагрев	А	2,6 / 3,3	4,0 / 4,3
Осушение		л/ч	1,3	1,8
Уровень шума (блок внутренний) Т/Н/С/В	Охлаждение	дБ(А)	21 / 32 / 36 / 42	21 / 32 / 36 / 42
Уровень шума (блок наружный)	Охлаждение	дБ(А)	50	48
Производительность вентилятора (выс. скорость)	Блок внутр./наруж.	м³/ч	800 / 1700	850 / 2050
Габаритные размеры (В×Ш×Г)	Блок внутренний	мм	282×870×185	282×870×185
	Упаковка	мм	373×920×247	373×920×247
	Блок наружный	мм	540×790×290	620×790×290
	Упаковка	мм	648×910×380	713×945×395
Вес	Блок внутренний	кг	9,5	9,5
	Блок наружный	кг	33	40
Диаметр соединительных труб (жидкость/газ)		мм	6,35 / 9,52	6,35 / 9,52
Диаметр линии отвода конденсата (внутренний/наружный)		мм	13,8 / 15,8 до 16,7	13,8 / 15,8 до 16,7
Максимальная длина магистрали (без дополнительной заправки)		м	20 (15)	20 (15)
Максимальный перепад высот		м	15	15
Диапазон рабочих температур	Охлаждение	°С	–10...+43	–10...+43
	Нагрев	°С	–20...+24	–20...+24
Тип хладагента			R410A	R410A
Кабель подключения	Межблочный	мм²	4×1,5	4×1,5
	Питающий	мм²	3×1,5	3×1,5
Автомат токовой защиты		А	10	16

Габаритные размеры

Блоки внутренние

Модель	A	B	C
ASYG09LTCA, ASYG12LTCA	282	870	185

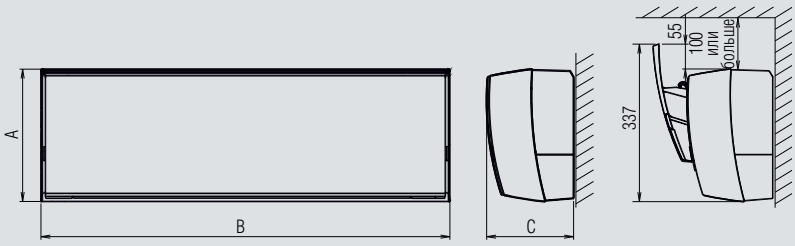

Блоки наружные

Модель	A	B	C	D	E
ASYG09LTCA	540	790	290	540	320
ASYG12LTCA	620	790	290	540	320

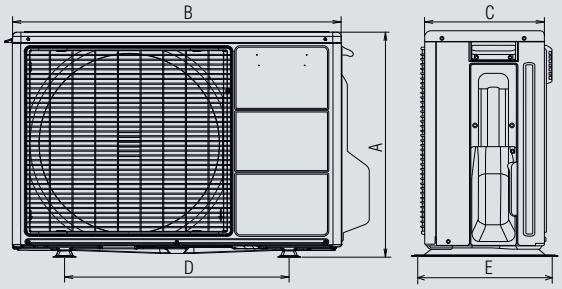

Размеры: мм

Пульт управления AR-REA1E

(входит в стандартную комплектацию)

Функции

- Недельный таймер
- Датчик присутствия людей
- Поддержание +10 °C в режиме обогрева
- Режим низкого уровня шума наружного блока
- Режим повышенной производительности POWERFUL

Датчик присутствия людей в помещении

Для включения энергосберегающего режима нажмите кнопку SENSOR на пульте управления. На дисплее пульта управления появится иконка ENERGY SAVING. При активации данной функции кондиционер автоматически переходит в режим экономии электроэнергии, если в помещении никого нет. После возвращения пользователей кондиционер быстро восстанавливает работу в прежнем режиме.

Для отключения режима нажмите кнопку SENSOR еще раз.

Зона действия датчика

Аксессуары

Пульт управления проводной
UTY-RNNYM

Пульт управления проводной
UTY-RVNYM

Пульт управления проводной упрощенный
UTY-RSNYM

Пульт управления инфракрасный
AR-REA1E

Модуль подключения проводного пульта и внешних связей
UTY-TWBXF

Кабель соединительный
UTY-XWZXZ5

Конвертер сетевой для подключения к сети VRF
UTY-VGGXZ1

Фильтры яблочно-катехиновый + ионный деодорирующий
UTR-FA16

Подробно см. на стр. 58.

Схема электрических соединений

Автомат токовой защиты	
ASYG09LTCA	10 A
ASYG12LTCA	16 A
Питающий кабель	
ASYG09LTCA, ASYG12LTCA	3×1,5
Линия связи	
ASYG09LTCA, ASYG12LTCA	4×1,5

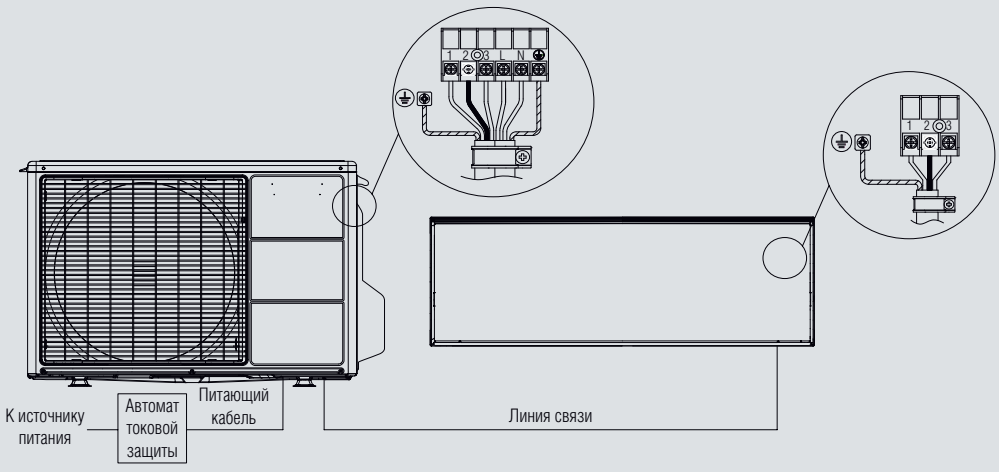

FUJITSU

Сплит-система
ASYG...LUCA / AOYG...LUC

Slide — это прорыв в области дизайна бытовых систем кондиционирования воздуха. Тонкий (всего 185 мм) внутренний блок, выполненный в белоснежном глянцевом исполнении, подчеркнет статус владельца и будет неизменно привлекать внимание гостей. Оригинальный внешний вид кондиционера отмечен тремя престижными международными наградами в области дизайна. Модели Slide отличаются инновационным подходом к производительности, соответствуя классу энергоэффективности А. Благодаря использованию сдвигающейся фронтальной панели они занимают лидирующие позиции среди дизайнерских сплит-систем по скорости обработки воздуха: 850 м³/ч (для модели ASYG12LUCA). Большое внимание конструкторы Fujitsu уделили комфорту пользователей. Минимальный уровень шума при работе кондиционера составляет всего 21 дБ (для моделей ASYG07–09LUCA).

В стандартную комплектацию входят современный беспроводной пульт с возможностью настройки недельного таймера и комплект из подавляющего неприятные запахи фильтра ионного деодорирования и очищающего воздух яблочно-катехинового фильтра. Индикатор загрязнения фильтра существенно упрощает эксплуатацию сплит-системы, освобождая пользователя от необходимости часто проверять уровень загрязненности воздушных фильтров.

Д И З А Й Н И
ПРОИЗВОДИТЕЛЬНОСТЬ

Внутренние блоки сплит-систем серии Slide могут быть подключены к наружным блокам мультисплит-систем Fujitsu.

Подробную информацию о функциях см. на стр. 12–13.

ПРЕИМУЩЕСТВА

ВЫСОКАЯ ПРОИЗВОДИТЕЛЬНОСТЬ

Использование сдвигающейся фронтальной панели позволяет увеличить приток воздуха во внутренний блок. При разработке кондиционера использовались программы трехмерной оптимизации потока воздуха в рабочем колесе вентилятора, что позволило уменьшить аэродинамические потери и увеличить объем воздуха, обрабатываемый внутренним блоком. При сохранении компактных размеров внутреннего блока достигнута высокая скорость обработки воздуха.

НИЗКИЙ УРОВЕНЬ ШУМА

Минимальный уровень шума при работе кондиционера Slide составляет всего 21 дБ. Его можно сравнить с шепотом на расстоянии 1 м. В реальных условиях городской квартиры шум уровня ниже 23–25 дБ практически не слышен. На практике это приводит к тому, что работа внутреннего блока кондиционера ощущается как почти беззвучная. Минимальный уровень шума особенно важен при работе кондиционера ночью.

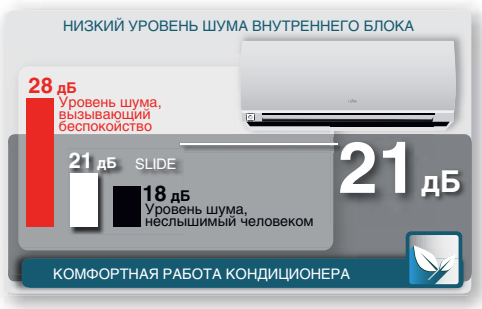

НЕДЕЛЬНЫЙ ТАЙМЕР

Настройка недельного таймера, осуществляемая с беспроводного пульта, позволяет быстро и удобно задать режим работы индивидуально для каждого дня недели. Это экономит время и делает процесс эксплуатации кондиционера максимально простым и комфортным. Данная функция отлично подойдет для людей, не любящих частое «общение» с техникой: вам достаточно всего лишь один раз установить комфортные параметры для каждого дня недели, после чего кондиционер будет их автоматически поддерживать, не требуя излишнего внимания к себе.

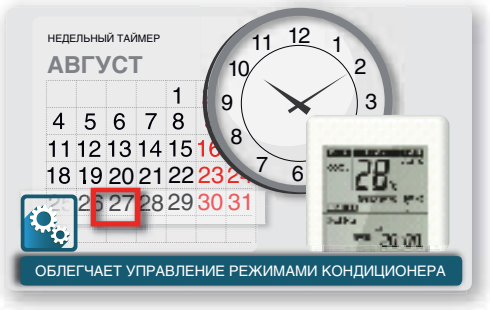

ПОДДЕРЖАНИЕ +10 °С В РЕЖИМЕ ОБОГРЕВА

В помещениях без центрального отопления, например, в загородных домах, очень важно постоянно поддерживать минимальную положительную температуру в помещении, так как при длительном отсутствии пользователей может произойти выстуживание дома. В данном режиме сплит-система автоматически поддерживает минимальную температуру на уровне +10 °С, работая в режиме обогрева. Затраты пользователя на электроэнергию в режиме поддержания +10 °С минимальны в связи с тем, что кондиционер работает с пониженным потреблением мощности.

ЭФФЕКТИВНАЯ СИСТЕМА ФИЛЬТРАЦИИ И ДЕОДОРИРОВАНИЯ ВОЗДУХА

Кондиционеры серии Slide оснащены в стандартной комплектации яблочно-катехиновым фильтром и фильтром ионного деодорирования. Такая система фильтрации отражает самые современные разработки в области очистки воздуха от болезнетворных бактерий и вирусов. В яблочно-катехиновом фильтре используется действие полифенола — мощного природного антиоксиданта, который эффективно обезвреживает бактерии, невидимые споры плесени и другие вредные микроорганизмы. Фильтр ионного деодорирования разрушает оболочку бактерий и грибков с помощью окислительно-восстановительных реакций, тем самым подавляя их развитие, а также эффективно уничтожает неприятные запахи. Благодаря многоступенчатой системе фильтрации кондиционеры могут устанавливаться в помещениях с повышенными гигиеническими требованиями к чистоте воздуха, таких как спальни и детские комнаты.

FUJITSU

Сплит-система
ASYG...LUCA / AOYG...LUC

Сплит-система			ASYG07LUCA/ AOYG07LUC	ASYG09LUCA/ AOYG09LUC	ASYG12LUCA/ AOYG12LUC	ASYG14LUCA/ AOYG14LUC
Параметры электропитания		ф./В/Гц	1 / 230 / 50	1 / 230 / 50	1 / 230 / 50	1 / 230 / 50
Производительность	Охлаждение	кВт	2,0 (0,5–3,0)	2,5 (0,5–3,2)	3,5 (0,9–4,0)	4,2 (0,9–5,0)
	Нагрев	кВт	3,0 (0,5–4,0)	3,2 (0,5–4,2)	4,0 (0,9–5,6)	5,4 (0,9–6,0)
Потребляемая мощность	Охлаждение/нагрев	кВт	0,460 / 0,660	0,555 / 0,680	0,905 / 0,930	1,235 / 1,380
Коэффициент энергетической эффективности	Охлаждение	Вт/Вт	4,35-A	4,50-A	3,87-A	3,40-A
	Нагрев	Вт/Вт	4,55-A	4,71-A	4,30-A	3,91-A
Рабочий ток	Охлаждение/нагрев	А	2,6 / 3,4	3,1 / 3,4	4,6 / 4,7	5,8 / 6,3
Осушение		л/ч	1,0	1,3	1,8	2,1
Уровень шума (блок внутренний) Т/Н/С/В	Охлаждение	дБ(А)	21 / 32 / 36 / 42	21 / 32 / 36 / 42	25 / 33 / 40 / 45	25 / 33 / 40 / 45
Уровень шума (блок наружный)	Охлаждение	дБ(А)	48	50	50	50
Производительность вентилятора (выс. скорость)	Блок внутр./наруж.	$м^3$/ч	680 / 1720	800 / 1720	850 / 1940	900 / 1940
Габаритные размеры (В×Ш×Г)	Блок внутренний	мм	282×870×185	282×870×185	282×870×185	282×870×185
	Упаковка	мм	373×920×247	373×920×247	373×920×247	373×920×247
	Блок наружный	мм	540×660×290	540×660×290	540×790×290	540×790×290
	Упаковка	мм	610×807×395	610×807×395	633×945×395	633×945×395
Вес	Блок внутренний	кг	9,5	9,5	9,5	9,5
	Блок наружный	кг	23	25	33	34
Диаметр соединительных труб (жидкость/газ)		мм	6,35 / 9,52	6,35 / 9,52	6,35 / 9,52	6,35 / 12,7
Диаметр линии отвода конденсата (внутренний/наружный)		мм	13,8 / 15,8 до 16,7	13,8 / 15,8 до 16,7	13,8 / 15,8 до 16,7	13,8 / 15,8 до 16,7
Максимальная длина магистрали (без дополнительной заправки)		м	20 (15)	20 (15)	20 (15)	20 (15)
Максимальный перепад высот		м	15	15	15	15
Диапазон рабочих температур	Охлаждение	°С	–10...+46	–10...+46	–10...+43	–10...+43
	Нагрев	°С	–15...+24	–15...+24	–15...+24	–15...+24
Тип хладагента			R410A	R410A	R410A	R410A
Кабель подключения	Межблочный	$мм^2$	4×1,5	4×1,5	4×1,5	4×1,5
	Питающий	$мм^2$	3×1,5	3×1,5	3×1,5	3×1,5
Автомат токовой защиты		А	10	10	16	16

Габаритные размеры

Блоки внутренние

Модель	A	B	C
ASYG07LUCA, ASYG09LUCA, ASYG12LUCA, ASYG14LUCA	282	870	185

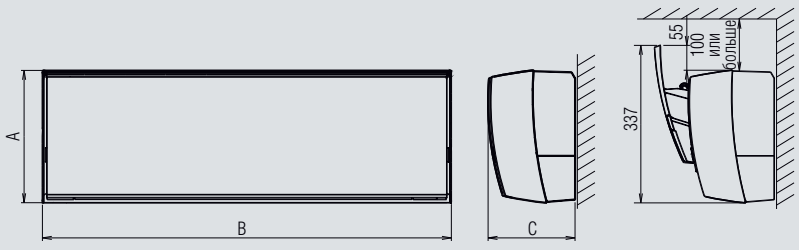

Блоки наружные

Модель	A	B	C	D	E
AOYG07LUC, AOYG09LUC	540	660	290	540	320
AOYG12LUC, AOYG14LUC	540	790	290	540	320

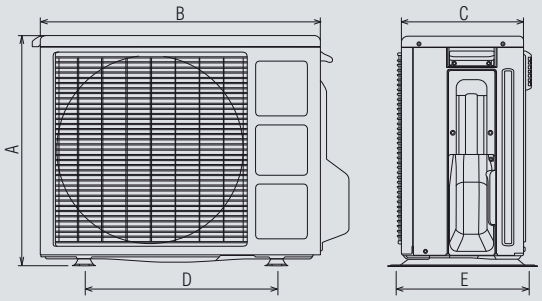

Размеры: мм

Пульт управления
AR-REA2E
(входит в стандартную комплектацию)

Функции
- Недельный таймер
- Поддержание +10 °C в режиме обогрева
- Режим низкого уровня шума наружного блока
- Режим повышенной производительности POWERFUL

Поддержание +10 °C в режиме обогрева
В данном режиме сплит-система автоматически поддерживает эту температуру в помещении на уровне +10 °C.
Для включения функции нажмите кнопку 10 °C HEAT.
Для отключения функции нажмите кнопку 10 °C HEAT еще раз.

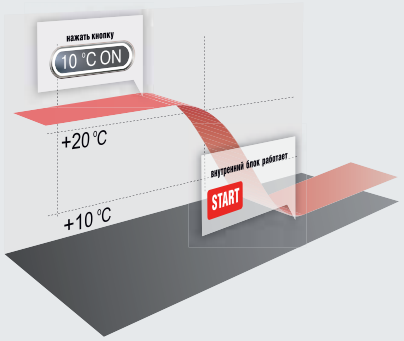

Если температура в помещении превышает +10 °C, режим не активируется. Если температура опускается ниже +10 °C, сплит-система начинает работу в режиме обогрева.

Аксессуары

Пульт управления проводной
UTY-RNNYM

Пульт управления проводной
UTY-RVNYM

Пульт управления проводной упрощенный
UTY-RSNYM

Пульт управления инфракрасный
AR-REA2E

Модуль подключения проводного пульта и внешних связей
UTY-TWBXF

Кабель соединительный
UTY-XWZXZ5

Конвертер сетевой для подключения к сети VRF
UTY-VGGXZ1

Фильтры яблочно-катехиновый + ионный деодорирующий
UTR-FA16

Подробно см. на стр. 58.

Схема электрических соединений

Автомат токовой защиты

ASYG07LUCA, ASYG09LUCA	10 A
ASYG12LUCA, ASYG14LUCA	16 A

Питающий кабель

ASYG07LUCA, ASYG09LUCA, ASYG12LUCA, ASYG14LUCA	3×1,5

Линия связи

ASYG07LUCA, ASYG09LUCA, ASYG12LUCA, ASYG14LUCA	4×1,5

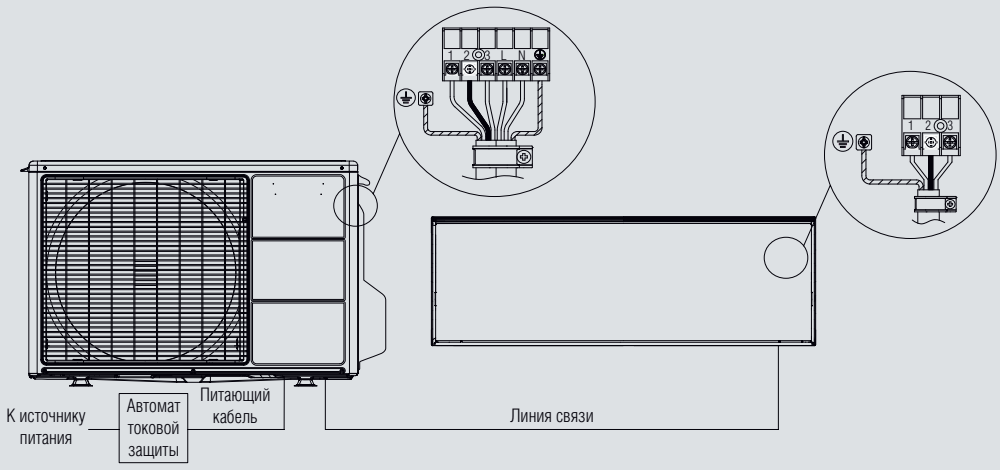

FUJITSU

Сплит-система
ASYG...LMCA / AOYG...LMCA

ИСКЛЮЧИТЕЛЬНАЯ
СКОРОСТЬ ОБРАБОТКИ ВОЗДУХА

Модели серии Airflow являются представителями идеально сбалансированного по своим характеристикам поколения бытовых сплит-систем и отличаются повышенной производительностью и скоростью, с которой достигается задаваемая с пульта управления температура. Внутренний блок выполнен в стиле, задающем тенденции дизайна для рынка бытового кондиционирования Для этой серии разработчики Fujitsu значительно улучшили геометрию подачи воздуха, обеспечивающую равномерное распределение воздуха в помещении.

В стандартную комплектацию входят стильный пульт управления и комплект из подавляющего неприятные запахи фильтра ионного деодорирования и очищающего воздух яблочно-катехинового фильтра.

Благодаря современной эффективной системе фильтрации эти модели могут устанавливаться в помещениях с повышенными гигиеническими требованиями к чистоте воздуха, таких как спальни и детские комнаты.

Внутренние блоки серии Airflow могут быть подключены к наружным блокам мультисплит-систем Fujitsu.

Подробную информацию о функциях см. на стр. 12–13.

ПРЕИМУЩЕСТВА

БЫСТРЫЙ ВЫХОД НА ЗАДАННЫЙ ТЕМПЕРАТУРНЫЙ РЕЖИМ

Благодаря увеличенной на 35% площади теплообменника (по сравнению с предыдущим поколением) модели серии Airflow показывают впечатляющие результаты по скорости обработки воздуха в помещении и способны охладить или нагреть до 750 м³ воздуха в час. Усовершенствованная специалистами Fujitsu геометрия воздухораспределителя и, как следствие, улучшенная аэродинамика подачи воздуха позволяют обеспечить поток теплого воздуха на уровне пола при работе на обогрев и равномерное распределение прохладного воздуха при работе на охлаждение.

НИЗКИЙ УРОВЕНЬ ШУМА

Минимальный уровень шума при работе кондиционера Airflow составляет всего 21 дБ. Его можно сравнить с шепотом на расстоянии 1 м. В реальных условиях городской квартиры шум уровня ниже 23–25 дБ практически не слышен. На практике это приводит к тому, что работа внутреннего блока кондиционера ощущается как почти беззвучная. Минимальный уровень шума особенно важен при работе кондиционера ночью

РЕЖИМ SLEEP

Комфортный сон требует температуры, отличной от температуры в период бодрствования. При нажатии кнопки SLEEP кондиционер будет автоматически изменять температуру в помещении: плавно понижать на 4 градуса при работе на обогрев (в течение первого часа на 2 градуса и за следующие 60 минут еще на 2 градуса) или повышать на 2 градуса при работе на охлаждение. Продолжительность работы в данном режиме может составлять от 30 мин до 9 часов.

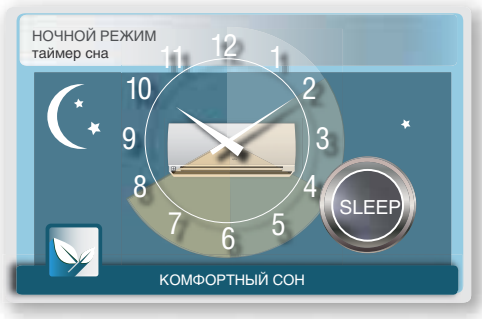

ЭФФЕКТИВНАЯ СИСТЕМА ФИЛЬТРАЦИИ И ДЕОДОРИРОВАНИЯ ВОЗДУХА

Кондиционеры серии Airflow оснащаены яблочно-катехиновым фильтром и фильтром ионного деодорирования. Благодаря действию полифенола яблочно-катехиновый фильтр обезвреживает бактерии, невидимые споры плесени и другие вредные микроорганизмы. Фильтр ионного деодорирования разрушает оболочку бактерий и грибков с помощью окислительно-восстановительных реакций, тем самым подавляя их развитие, а также эффективно уничтожает неприятные запахи.

ПОДДЕРЖАНИЕ +10 °C В РЕЖИМЕ ОБОГРЕВА

В помещениях без центрального отопления, например, в загородных домах, очень важно постоянно поддерживать минимальную положительную температуру в помещении, так как при длительном отсутствии пользователей может произойти выстуживание дома. В данном режиме сплит-система автоматически поддерживает минимальную температуру на уровне +10 °C, работая в режиме обогрева. Затраты пользователя на электроэнергию в режиме поддержания +10 °C минимальны в связи с тем, что кондиционер работает с пониженным потреблением мощности.

FUJITSU

Сплит-система
ASYG...LMCA / AOYG...LMCA

Сплит-система			ASYG07LMCA/ AOYG07LMCA	ASYG09LMCA/ AOYG09LMCA	ASYG12LMCA/ AOYG12LMCA	ASYG14LMCA/ AOYG14LMCA
Параметры электропитания		ф./В/Гц	1 / 230 / 50	1 / 230 / 50	1 / 230 / 50	1 / 230 / 50
Производительность	Охлаждение	кВт	2,0 (0,5–3,0)	2,5 (0,5–3,2)	3,5 (0,9–3,9)	4,2 (0,9–5,0)
	Нагрев	кВт	3,0 (0,5–3,4)	3,2 (0,5–4,0)	4,0 (0,9–5,3)	5,4 (0,9–6,0)
Потребляемая мощность	Охлаждение/нагрев	кВт	0,470 / 0,685	0,650 / 0,730	0,970 / 1,02	1,235 / 1,380
Коэффициент энергетической эффективности	Охлаждение	Вт/Вт	4,26-A	3,85-A	3,50-A	3,40-A
	Нагрев	Вт/Вт	4,38-A	4,38-A	3,92-A	3,91-A
Рабочий ток	Охлаждение/нагрев	А	2,3 / 3,3	3,2 / 3,5	4,6 / 4,8	5,8 / 6,3
Осушение		л/ч	1,0	1,3	1,8	2,1
Уровень шума (блок внутренний) Т/Н/С/В	Охлаждение	дБ(А)	21 / 32 / 40 / 43	21 / 32 / 40 / 43	21 / 32 / 40 / 43	25 / 33 / 40 / 45
Уровень шума (блок наружный)	Охлаждение	дБ(А)	45	45	50	50
Производительность вентилятора (выс. скорость)	Блок внутр./наруж.	$м^3$/ч	750 / 1670	750 / 1670	750 / 1830	900 / 1940
Габаритные размеры (В×Ш×Г)	Блок внутренний	мм	268×840×203	268×840×203	268×840×203	268×840×203
	Упаковка	мм	370×920×250	370×920×250	370×920×250	370×920×250
	Блок наружный	мм	535×663×293	535×663×293	535×663×293	540×790×290
	Упаковка	мм	611×797×401	611×797×401	611×797×401	648×910×380
Вес	Блок внутренний	кг	8,5	8,5	8,5	8,5
	Блок наружный	кг	21	21	26	34
Диаметр соединительных труб (жидкость/газ)		мм	6,35 / 9,52	6,35 / 9,52	6,35 / 9,52	6,35 / 12,7
Диаметр линии отвода конденсата (внутренний/наружный)		мм	13,8 / 15,8 до 16,7	13,8 / 15,8 до 16,7	13,8 / 15,8 до 16,7	13,8 / 15,8 до 16,7
Максимальная длина магистрали (без дополнительной заправки)		м	20 (15)	20 (15)	20 (15)	20 (15)
Максимальный перепад высот		м	15	15	15	15
Диапазон рабочих температур	Охлаждение	°С	–10...+43	–10...+43	–10...+43	–10...+43
	Нагрев	°С	–15...+24	–15...+24	–15...+24	–15...+24
Тип хладагента			R410A	R410A	R410A	R410A
Кабель подключения	Межблочный	$мм^2$	4×1,5	4×1,5	4×1,5	4×1,5
	Питающий	$мм^2$	3×1,5	3×1,5	3×1,5	3×1,5
Автомат токовой защиты		А	10	10	16	16

Габаритные размеры

Блоки внутренние

Модель	A	B	C
ASYG07LMCA, ASYG09LMCA, ASYG12LMCA, ASYG14LMCA	268	840	203

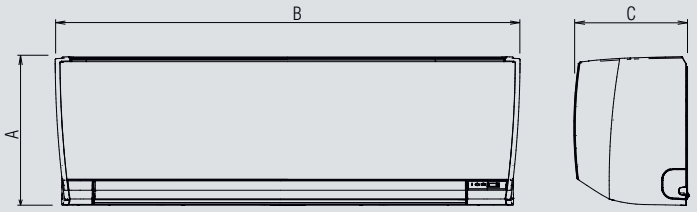

Блоки наружные

Модель	A	B	C	D	E
AOYG07LMCA, AOYG09LMCA, AOYG12LMCA	535	663	293	454	320
AOYG14LMCA	540	790	290	540	320

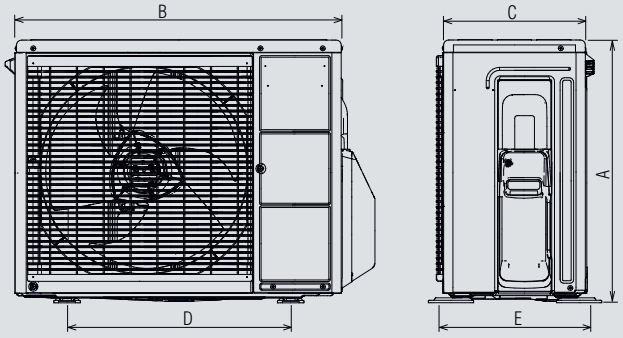

Размеры: мм

Пульт управления AR-REB1E

(входит в стандартную комплектацию)

Функции

- Программируемый таймер
- Поддержание +10 °C в режиме обогрева
- Режим низкого уровня шума наружного блока
- Режим повышенной производительности POWERFUL

Режим повышенной производительности

Для включения режима повышенной производительности нажмите кнопку POWERFUL. Кондиционер будет работать с максимальной скоростью вентилятора и повышенными оборотами компрессора в течение 20 минут для более быстрого выхода на заданную температуру.

Для отключения режима нажмите кнопку POWERFUL еще раз.

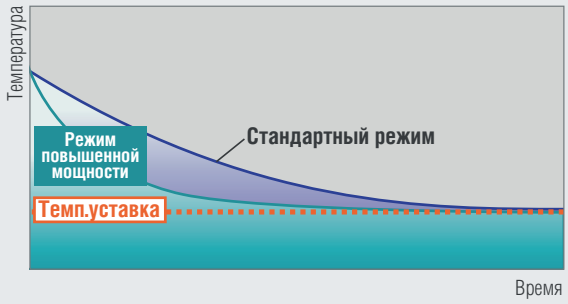

Аксессуары

Пульт управления проводной **UTY-RNNYM**

Пульт управления проводной **UTY-RVNYM**

Пульт управления проводной упрощенный **UTY-RSNYM**

Пульт управления инфракрасный **AR-REB1E**

Модуль подключения проводного пульта и внешних связей **UTY-XCBXZ2**

Кабель соединительный **UTY-XWZXZ5**

Конвертер сетевой для подключения к сети VRF **UTY-VGGXZ1**

Фильтры яблочно-катехиновый + ионный деодорирующий **UTR-FA16**

Подробно см. на стр. 58.

Схема электрических соединений

Автомат токовой защиты	
ASYG07LMCA, ASYG09LMCA	10 A
ASYG12LMCA, ASYG14LMCA	16 A
Питающий кабель	
ASYG07LMCA, ASYG09LMCA, ASYG12LMCA, ASYG14LMCA	3×1,5
Линия связи	
ASYG07LMCA, ASYG09LMCA, ASYG12LMCA, ASYG14LMCA	4×1,5

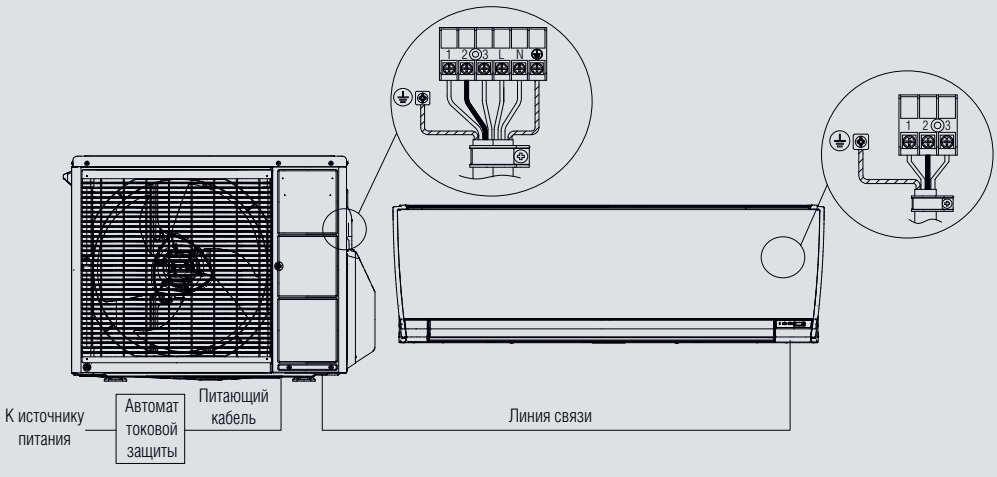

FUJITSU

Сплит-система
ASYG...LFCA(C) / AOYG...LFC(C)
ASYG...LFCA / AOYG...LFT

Сплит-системы серии Standard предназначены для поддержания микроклимата в помещениях большой площади. Они сочетают в себе энергоэффективность класса А и эффективную систему очистки воздуха, которая была разработана на основе японских технологий с применением натуральных природных компонентов. Кондиционеры Standard могут устанавливаться в просторных помещениях с повышенными требованиями к чистоте воздуха, таких как спортзалы, детские игровые комнаты, гостиные или офисы.

Уже в стандартной комплектации кондиционеры Standard оснащены яблочно-катехиновым фильтром и фильтром ионного деодорирования. За счет большой мощности

КОМФОРТ В БОЛЬШИХ ПОМЕЩЕНИЯХ

в режиме обогрева обеспечивается тепловой комфорт даже на уровне пола. При охлаждении управляемый диффузор кондиционера подает на большое расстояние безопасный для здоровья поток воздуха, направленный горизонтально.

Подробную информацию о функциях см. на стр. 12–13.

ПРЕИМУЩЕСТВА

СОВРЕМЕННАЯ СИСТЕМА ОЧИСТКИ ВОЗДУХА

Для очистки воздуха от пыли и бактерий используются яблочно-катехиновый фильтр и фильтр ионного деодорирования. Благодаря окислительно-восстановительным реакциям, производимым с помощью ионного фильтра, неприятные запахи уничтожаются быстро и эффективно. В яблочно-катехиновом фильтре для дезинфекции воздуха в помещении используется полифенол — природный компонент, получаемый из экстракта яблок. Серия Standard отличается великолепными возможностями фильтрации и очистки воздуха.

ТРЕХМЕРНОЕ РАСПРЕДЕЛЕНИЕ ВОЗДУХА

Благодаря согласованному покачиванию горизонтальных и вертикальных жалюзи внутреннего блока серии Standard создается комфортный температурный режим по всей площади помещения, исключая возникновение опасных для здоровья сквозняков. Благоприятное распределение воздушного потока является результатом использования трехмерного моделирования. Распределение температур в помещении и подвижность воздуха оптимизированы для создания максимально возможного комфорта. Аэродинамические потери минимизированы, за счет чего работа кондиционера стала еще тише.

ГИБКОСТЬ МОНТАЖА

Максимальная длина фреонопровода сплит-систем серии Standard составляет от 25 до 50 м, максимальный перепад высот между наружным и внутренним блоком — от 20 до 30 м. Это позволяет создать комфортный микроклимат в помещениях, значительно удаленных от наружной стены или крыши как по горизонтали, так и по вертикали, и обеспечивает большую свободу дизайнеру в выборе места размещения внутреннего блока внутри дома.

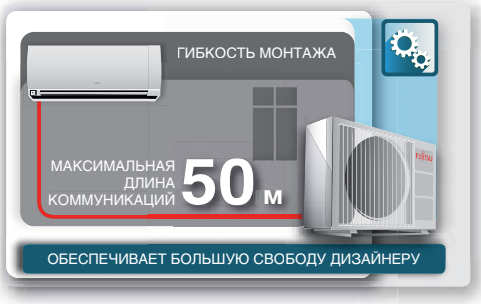

РЕЖИМ SLEEP

Комфортный сон требует температуры, отличной от температуры в период бодрствования. При нажатии кнопки SLEEP кондиционер будет автоматически изменять температуру в помещении: плавно понижать на 4 градуса при работе на обогрев (в течение первого часа на 2 градуса и за следующие 60 минут еще на 2 градуса) или повышать на 2 градуса при работе на охлаждение. Продолжительность работы в данном режиме может составлять от 30 мин до 9 часов.

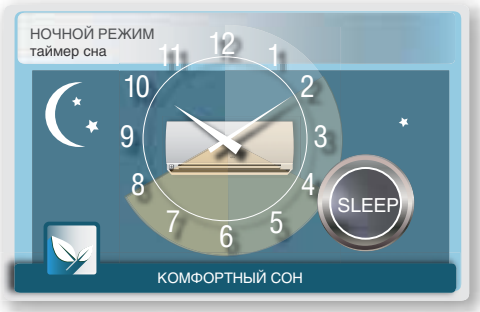

ПОДДЕРЖАНИЕ +10 °C В РЕЖИМЕ ОБОГРЕВА

В помещениях без центрального отопления, например, в загородных домах, очень важно постоянно поддерживать минимальную положительную температуру в помещении, так как при длительном отсутствии пользователей может произойти выстуживание дома. В данном режиме сплит-система автоматически поддерживает минимальную температуру на уровне +10 °C, работая в режиме обогрева. Затраты пользователя на электроэнергию в режиме поддержания +10 °C минимальны в связи с тем, что кондиционер работает с пониженным потреблением мощности.

FUJITSU

Сплит-система
ASYG...LFCA(C) / AOYG...LFC(C)
ASYG...LFCA / AOYG...LFT

Сплит-система			ASYG18LFCA/AOYG18LFC	ASYG24LFCC/AOYG24LFCC	ASYG30LFCA/AOYG30LFT
Параметры электропитания		ф./В/Гц	1 / 230 / 50	1 / 230 / 50	1 / 230 / 50
Производительность	Охлаждение	кВт	5,20 (0,9–6,0)	7,10 (0,9–8,0)	8,00 (2,9–9,0)
	Нагрев	кВт	6,30 (0,9–9,1)	8,00 (0,9–10,6)	8,80 (2,2–11,0)
Потребляемая мощность	Охлаждение/нагрев	кВт	1,520 / 1,710	2,200 / 2,210	2,490 / 2,440
Коэффициент энергетической эффективности	Охлаждение	Вт/Вт	3,42-A	3,23-A	3,21-A
	Нагрев	Вт/Вт	3,68-A	3,61-A	3,61-A
Рабочий ток	Охлаждение/нагрев	А	6,8 / 7,6	9,7 / 9,8	10,9 / 10,7
Осушение		л/ч	2,8	2,7	3,2
Уровень шума (блок внутренний) Т/Н/С/В	Охлаждение	дБ(А)	26 / 33 / 37 / 43	32 / 37 / 42 / 47	33 / 37 / 42 / 48
Уровень шума (блок наружный)	Охлаждение	дБ(А)	51	52	53
Производительность вентилятора (выс. скорость)	Блок внутр./наруж.	$м^3$/ч	900 / 2070	1100 / 2340	1100 / 3600
Габаритные размеры (В×Ш×Г)	Блок внутренний	мм	320×998×238	320×998×238	320×998×238
	Упаковка	мм	329×1090×420	329×1090×420	329×1090×420
	Блок наружный	мм	620×790×298	578×790×315	830×900×330
	Упаковка	мм	712×935×400	648×910×380	970×1050×445
Вес	Блок внутренний	кг	14	14	14
	Блок наружный	кг	40	43	61
Диаметр соединительных труб (жидкость/газ)		мм	6,35 / 12,8	6,35 / 15,88	9,52 / 15,88
Диаметр линии отвода конденсата (внутренний/наружный)		мм	13,8 / 15,8 до 16,7	13,8 / 15,8 до 16,7	13,8 / 15,8 до 16,7
Максимальная длина магистрали (без дополнительной заправки)		м	20 (15)	30 (15)	50 (20)
Максимальный перепад высот		м	15	20	30
Диапазон рабочих температур	Охлаждение	°С	–10...+46	–10...+46	–10...+46
	Нагрев	°С	–15...+24	–15...+24	–15...+24
Тип хладагента			R410A	R410A	R410A
Кабель подключения	Межблочный	$мм^2$	4×1,5	4×1,5	4×1,5
	Питающий	$мм^2$	3×2,5	3×2,5	3×4,0
Автомат токовой защиты		А	20	25	25

Габаритные размеры

Блоки внутренние

Модель	A	B	C
ASYG18LFCA, ASYG24LFCC, ASYG30LFCA	320	998	238

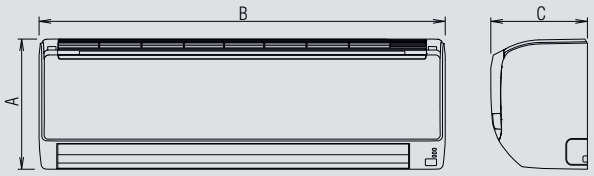

Блоки наружные

Модель	A	B	C	D	E
AOYG18LFC	620	790	298	540	320
AOYG24LFCC	578	790	315	540	320
AOYG30LFT	830	900	330	650	370

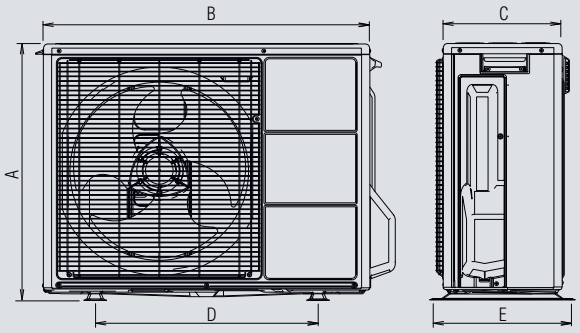

Размеры: мм

Пульт управления

AR-RAH2E

(входит в стандартную комплектацию)

Функции

- Программируемый таймер
- Поддержание +10 °C в режиме обогрева
- Режим низкого уровня шума наружного блока
- Ночной режим SLEEP

Поддержание +10 °C в режиме обогрева

В данном режиме сплит-система автоматически поддерживает эту температуру в помещении на уровне +10 °C.

Для включения функции нажмите кнопку 10 °C HEAT.

Для отключения функции нажмите кнопку 10 °C HEAT еще раз.

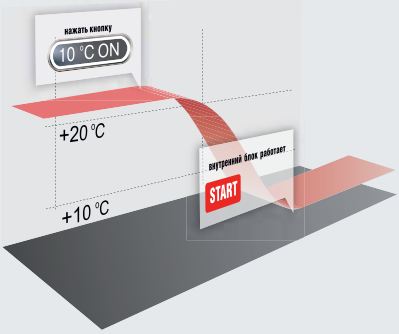

Если температура в помещении превышает +10 °C, режим не активируется. Если температура опускается ниже +10 °C, сплит-система начинает работу в режиме обогрева.

Аксессуары

Пульт управления проводной **UTY-RNNYM**

Пульт управления проводной **UTY-RVNYM**

Пульт управления проводной упрощенный **UTY-RSNYM**

Пульт управления инфракрасный **AR-RAH2E**

Кабель соединительный UTY-XWZXZ5

Конвертер сетевой для подключения к сети VRF **UTY-VGGXZ1**

Фильтры яблочно-катехиновый + ионный деодорирующий **UTR-FA13**

Подробно см. на стр. 58.

Схема электрических соединений

Автомат токовой защиты	
ASYG18LFCA	20 A
ASYG24LFCC, ASYG30LFCA	25 A
Питающий кабель	
ASYG18LFCA, ASYG24LFCC	3×2,5
ASYG30LFCA	3×4,0
Линия связи	
ASYG18LFCA, ASYG24LFCC, ASYG30LFCA	4×1,5

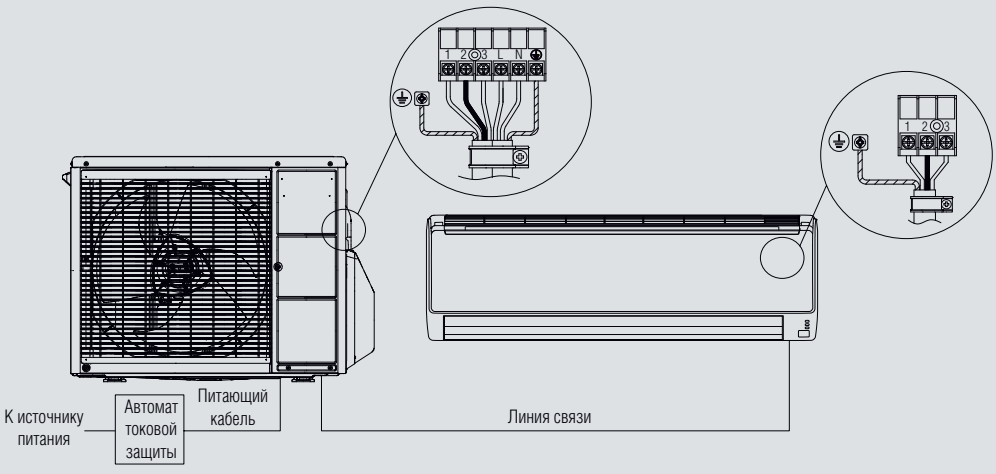

FUJITSU

Сплит-система
ASYG...LLCC / AOYG...LLCC
ASYG...LLCA / AOYG..LLC

КОМФОРТ И ПРОИЗВОДИТЕЛЬНОСТЬ

Обновленная в 2015 году серия Classic LLCA получила обозначение LLCC. Новые модели с европейскими показателями энергоэффективности являются результатом разработок инженеров Fujitsu в области экодизайна. В соответствии с принятой Европейским парламентом и Советом Европейского Союза директивой, предъявляющей экологические требования к энергопотребляемому оборудованию, для определения класса энергоэффективности используются сезонные коэффициенты SEER и SCOP. Рассчитанные с учетом нескольких факторов (колебания температуры наружного воздуха в зависимости от времени года, работа при полной и частичной нагрузке в различных режимах), они отражают реальную, а не номинальную энергоэффективность.

Сплит-системы Classic LLCC позаимствовали самые лучшие характеристики своих предшественников (LLCA): элегантный дизайн, компактные размеры, превосходную производительность и низкий уровень шума (22 дБ), дополнив их высочайшими показателями энергоэффективности SEER (класс A++) и SCOP (класс A+), расширенным диапазоном рабочих температур в режиме охлаждения, увеличенными длиной трассы и перепадом высот.

В стандартную комплектацию входит стильный беспроводной пульт с широкими возможностями управления, включая программируемый таймер, режимы экономичного электропотребления и повышенной производительности.

Подробную информацию о функциях см. на стр. 12–13.
** Для серии Classic LLCC.*

ПРЕИМУЩЕСТВА

АДАПТАЦИЯ НИЗКОТЕМПЕРАТУРНЫМ КОМПЛЕКТОМ*

Для некоторых объектов требуется круглогодичное охлаждение воздуха независимо от уличных температур. Как правило, это помещения, в которых образуется избыточное тепло и высоки требования к стабильной влажности воздуха: серверные комнаты, компьютерные залы и т.д. Наиболее популярным решением для кондиционирования таких помещений являются адаптированные сплит-системы. В большинстве случаев их установка оказывается выгоднее и компактней установки дорогостоящих прецизионных кондиционеров. Настенные кондиционеры серии Classic, адаптированные низкотемпературным комплектом, эффективно работают на охлаждение при температуре наружного воздуха до –43 °С.

* Доступно для моделей LLCA.

РЕЖИМ ПОВЫШЕННОЙ ПРОИЗВОДИТЕЛЬНОСТИ

В этом режиме кондиционер работает в течение 20 минут с максимальной производительностью вентилятора и компрессора, что позволяет за минимальное время охладить или нагреть воздух в помещении. Этот режим специально разработан для особенных случаев, когда вы не можете долго ждать, пока в помещении установится требуемая температура, например, когда с минуты на минуту вы ожидаете прихода большого числа гостей. Ваши гости будут приятно удивлены контрастом температур в помещении и на улице.

НИЗКИЙ УРОВЕНЬ ШУМА

Минимальный уровень шума при работе кондиционера Classic составляет всего 22 дБ. Его можно сравнить с шепотом на расстоянии 1 м. В реальных условиях городской квартиры шум уровня ниже 23–25 дБ практически не слышен. На практике это приводит к тому, что работа внутреннего блока кондиционера ощущается как почти беззвучная. Минимальный уровень шума особенно важен при работе кондиционера ночью.

РЕЖИМ SLEEP

Комфортный сон требует температуры, отличной от температуры в период бодрствования. При нажатии кнопки SLEEP кондиционер будет автоматически изменять температуру в помещении: плавно понижать на 4 градуса при работе на обогрев (в течение первого часа на 2 градуса и за следующие 60 минут еще на 2 градуса) или повышать на 2 градуса при работе на охлаждение. Продолжительность работы в данном режиме может составлять от 30 мин до 9 часов.

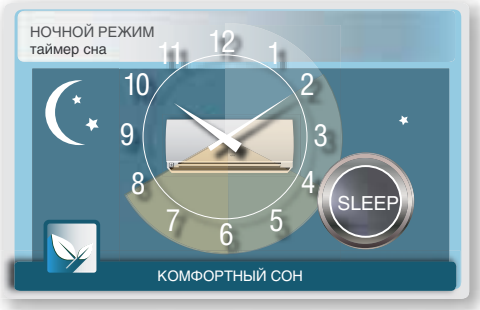

РЕЖИМ ECONOMY

В экономичном режиме кондиционер работает с пониженным энергопотреблением, что позволяет не только обеспечить максимальную экономию электроэнергии, но и эффективно осушить воздух в помещении. Осушение особенно необходимо в помещениях с мебелью из массива дерева, что исключает деформацию древесины и сохраняет ее геометрические размеры и форму неизменными.

FUJITSU

Сплит-система
ASYG...LLCC / AOYG...LLCC
ASYG...LLCA / AOYG..LLC

Сплит-система			ASYG07LLCA/ AOYG07LLC	ASYG07LLCC/ AOYG07LLCC	ASYG09LLCA/ AOYG09LLC	ASYG09LLCC/ AOYG09LLCC	ASYG12LLCA/ AOYG12LLC	ASYG12LLCC/ AOYG12LLCC
Параметры электропитания		ф./В/Гц	1 / 230 / 50	1 / 230 / 50	1 / 230 / 50	1 / 230 / 50	1 / 230 / 50	1 / 230 / 50
Производительность	Охлаждение	кВт	2,1 (0,9–1,8)	2,0 (0,9–2,8)	2,5 (0,9–3,0)	2,5 (0,9–3,0)	3,4 (0,9–3,8)	3,4 (0,9–3,8)
	Нагрев	кВт	2,7 (0,9–3,5)	2,7 (0,9–3,6)	3,2 (0,9–3,6)	3,0 (0,9–3,8)	4,0 (0,9–4,6)	4,0 (0,9–4,6)
Потребляемая мощность	Охлаждение/нагрев	кВт	0,55 / 0,63	0,47 / 0,62	0,745 / 0,865	0,73 / 0,74	1,015 / 1,080	1,08 / 1,13
Коэффициент энергетической эффективности	Охлаждение	Вт/Вт	3,82-A	4,26-A	3,36-A	3,42-A	3,35-A	3,15-B
	Нагрев	Вт/Вт	4,29-A	4,35-A	3,70-A	4,05-A	3,70-A	3,54-B
Сезонный коэффициент энергетической эффективности	Охлаждение	Вт	—	6,70-A++	—	6,90-A++	—	6,60-A++
	Нагрев	Вт	—	4,00-A+	—	4,00-A+	—	3,80-A
Рабочий ток	Охлаждение/нагрев	А	3,0/3,4	2,6/3,0	4,0/4,7	3,5/3,5	4,7/5,1	5,2/5,4
Осушение		л/ч	1,0	1,0	1,3	1,3	1,8	1,8
Уровень шума (блок внутренний) Т/Н/С/В	Охлаждение	дБ(А)	22 / 33 / 38 / 43	22 / 33 / 38 / 43	22 / 33 / 38 / 43	22 / 33 / 38 / 43	22 / 33 / 38 / 43	22 / 33 / 38 / 43
Уровень шума (блок наружный)	Охлаждение	дБ(А)	47	47	47	47	51	50
Производительность вентилятора (выс. скорость)	Блок внутр./наруж.	м³/ч	720 / 1710	720 / 1670	720 / 1710	720 / 1670	720 / 1850	720 / 1830
Габаритные размеры (В×Ш×Г)	Блок внутренний	мм	262×820×206	262×820×206	262×820×206	262×820×206	262×820×206	262×820×206
	Упаковка	мм	263×870×328	263×870×328	263×870×328	263×870×328	263×870×328	263×870×328
	Блок наружный	мм	535×663×293	535×663×293	535×663×293	535×663×293	535×663×293	535×663×293
	Упаковка	мм	595×790×395	595×790×395	595×790×395	595×790×395	595×790×395	595×790×395
Вес	Блок внутренний	кг	7,0	7,0	7,5	7,0	7,5	7,0
	Блок наружный	кг	24	24	24	24	26	26
Диаметр соединительных труб (жидкость/газ)		мм	6,35 / 9,52	6,35 / 9,52	6,35 / 9,52	6,35 / 9,52	6,35 / 9,52	6,35 / 9,52
Диаметр линии отвода конденсата (внутренний/наружный)		мм	13,8 / 15,8 до 16,7	13,8 / 15,8 до 16,7	13,8 / 15,8 до 16,7	13,8 / 15,8 до 16,7	13,8 / 15,8 до 16,7	13,8 / 15,8 до 16,7
Максимальная длина магистрали (без дополнительной заправки)		м	15 (10)	20 (15)	15 (10)	20 (15)	15 (10)	20 (15)
Максимальный перепад высот		м	10	15	10	15	10	15
Диапазон рабочих температур	Охлаждение	°С	+18...+43	–10...+43	+18...+43	–10...+43	+18...+43	–10...+43
	Нагрев	°С	–15...+24	–15...+24	–15...+24	–15...+24	–15...+24	–15...+24
Тип хладагента			R410A	R410A	R410A	R410A	R410A	R410A
Кабель подключения	Межблочный	мм²	4×1,5	4×1,5	4×1,5	4×1,5	4×1,5	4×1,5
	Питающий	мм²	3×1,5	3×1,5	3×1,5	3×1,5	3×1,5	3×1,5
Автомат токовой защиты		А	10	10	10	10	16	16

Габаритные размеры

Блоки внутренние

Модель	A	B	C
ASYG07LLCA, ASYG07LLCC, ASYG09LLCA, ASYG09LLCC, ASYG12LLCA, ASYG12LLCC	262	820	206

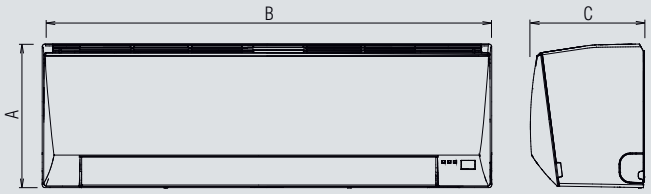

Блоки наружные

Модель	A	B	C	D	E
AOYG07LLCA, AOYG07LLCC, AOYG09LLCA, AOYG09LLCC, AOYG12LLCA, AOYG12LLCC	535	663	293	454	320

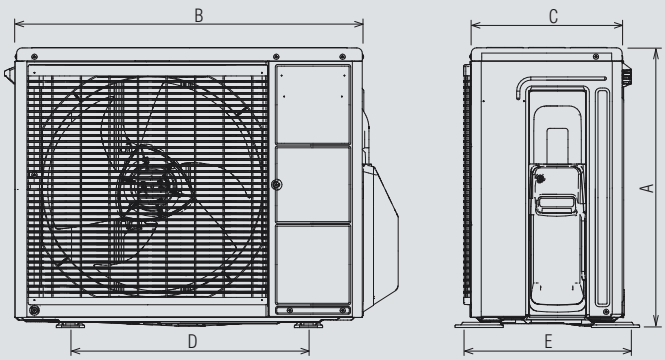

Размеры: мм

Пульт управления

AR-RCE1E

(входит в стандартную комплектацию)

Функции

- Программируемый таймер
- Режим повышенной производительности POWERFUL
- Ночной режим SLEEP
- Режим снижения энергопотребления

Режим повышенной производительности

Для включения режима повышенной производительности нажмите кнопку POWERFUL. Кондиционер будет работать с максимальной скоростью вентилятора и повышенными оборотами компрессора в течение 20 минут для более быстрого выхода на заданную температуру.

Для отключения режима нажмите кнопку POWERFUL еще раз.

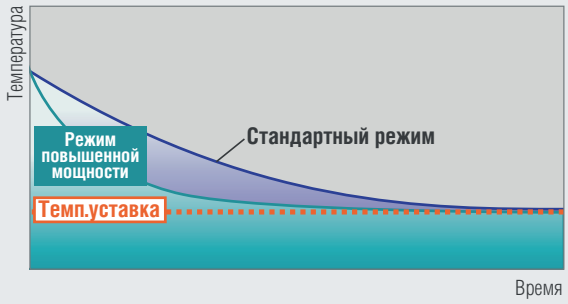

Аксессуары

Пульт управления инфракрасный **AR-RCE1E**

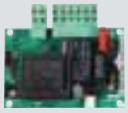

Комплект низкотемпературный (для моделей LLCA)

Подробно см. на стр. 58.

Схема электрических соединений

Автомат токовой защиты	
ASYG07LLCC, ASYG09LLCC, ASYG07LLCA, ASYG09LLCA	10 A
ASYG12LLCC, ASYG12LLCA	16 A
Питающий кабель	
ASYG07LLCC, ASYG09LLCC, ASYG12LLCC, ASYG07LLCA, ASYG09LLCA, ASYG12LLCA	3×1,5
Линия связи	
ASYG07LLCC, ASYG09LLCC, ASYG12LLCC, ASYG07LLCA, ASYG09LLCA, ASYG12LLCA	4×1,5

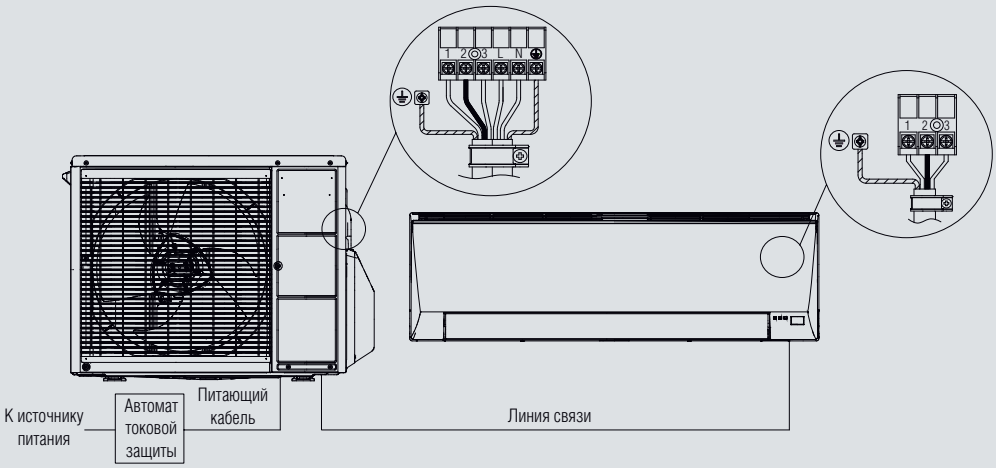

FUJITSU

Сплит-система
ASY...USBCW / AOY...USNC
ASY...USCCW / AOY...UF(S)CC

Кондиционеры Fujitsu постоянной производительности — это классика, которая никогда не устаревает. Их качество и надежность проверены временем. Благодаря элегантному симметричному дизайну блок прекрасно вписывается в любой интерьер. Модель Classic прекрасно подходит для спальни, гостиной, любого помещения, интерьер которого должен быть строгим и эстетичным. Сетчатый фильтр этой модели эффективно очищает воздух от пыли. Сплит-системы серии Classic On/Off способны работать в реверсивном режиме, охлаждая помещение летом и обогревая весной, прохладной осенью и в начале зимы.

ПРЕМИУМ КЛАСС ПО ДОСТУПНОЙ ЦЕНЕ

Возможна адаптация кондиционеров низкотемпературным комплектом для обеспечения бесперебойной работы в режиме охлаждения при температуре наружного воздуха до –43 °С.

Подробную информацию о функциях см. на стр. 12–13.

ПРЕИМУЩЕСТВА

КОМПАКТНЫЙ НАРУЖНЫЙ БЛОК

Современные наружные блоки кондиционеров серии Classic On/Off, выполненные из прочного матового пластика, отличаются компактными размерами. Небольшие габариты блока позволяют легко смонтировать его на стене, крыше или даже на балконе дома. Малогабаритный облегченный наружный блок особенно удобен при монтаже на стене высотного дома и не будет привлекать к себе излишне много внимания. За счет отсутствия проблем с коррозией пластиковый корпус сохраняет свой внешний вид неизменным в течение всего срока эксплуатации.

λ-ОБРАЗНЫЙ ТЕПЛООБМЕННИК

Именно Fujitsu впервые в мире выпустила сплит-систему с λ-образным теплообменником. При такой форме поверхность теплообмена значительно увеличивается: два удлиненных воздухораспределительных диффузора эффективно перенаправляют воздушный поток в вертикальной плоскости, а горизонтальные направляющие способствуют оптимальному перемещению потока воздуха. Благодаря этому кондиционер обеспечивает комфортные микроклиматические условия в любое время года даже в больших помещениях. Перечисленные особенности позволяют сплит-системам Fujitsu быстрее достигать заданных температурных параметров.

РЕЖИМ SLEEP

Комфортный сон требует температуры, отличной от температуры в период бодрствования. При нажатии кнопки SLEEP кондиционер будет автоматически изменять температуру в помещении: плавно понижать на 4 градуса при работе на обогрев (в течение первого часа на 2 градуса и за следующие 60 минут еще на 2 градуса) или повышать на 2 градуса при работе на охлаждение. Продолжительность работы в данном режиме может составлять от 30 мин до 9 часов.

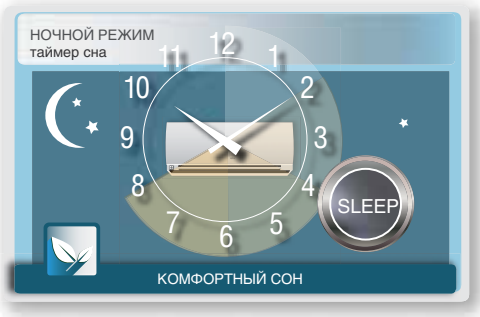

САМОДИАГНОСТИКА

Функция самодиагностики предназначена для быстрого нахождения возможных неисправностей, а также сокращения времени и расходов на их устранение. Самодиагностика существенно упрощает эксплуатацию сплит-системы, упорядочивая обращения в сервисный центр для проведения профилактических работ. Проверка состояния и работоспособности внутреннего блока кондиционера, обычно расположенного под потолком, требует выполнения работ на стремянке, поэтому гораздо удобнее исключить необходимость излишних проверок, получая информацию о состоянии блока дистанционно.

АДАПТАЦИЯ НИЗКОТЕМПЕРАТУРНЫМ КОМПЛЕКТОМ

Для некоторых объектов требуется круглогодичное охлаждение воздуха независимо от уличных температур. Как правило, это помещения, в которых образуется избыточное тепло и высоки требования к стабильной влажности воздуха: серверные комнаты, компьютерные залы и т.д. Наиболее популярным решением для кондиционирования таких помещений являются адаптированные сплит-системы. В большинстве случаев их установка оказывается выгоднее и компактней установки дорогостоящих прецизионных кондиционеров. Настенные кондиционеры серии Classic, адаптированные низкотемпературным комплектом, эффективно работают на охлаждение при температуре наружного воздуха до –43 °C.

FUJITSU

Сплит-система
ASY...USBCW / AOY...USNC
ASY...USCCW / AOY...UF(S)CC

Сплит-система			ASY7USBCW/AOY7USNC	ASY9USCCW/AOY9UFCC	ASY12USCCW/AOY12USCC
Параметры электропитания		ф./В/Гц	1 / 230 / 50	1 / 230 / 50	1 / 230 / 50
Производительность	Охлаждение	кВт	2,20	2,60	3,25
	Нагрев	кВт	2,30	2,95	3,95
Потребляемая мощность	Охлаждение/нагрев	кВт	0,83 / 0,75	1,07 / 0,90	1,35 / 1,28
Коэффициент энергетической эффективности	Охлаждение	Вт/Вт	2,65-D	2,43-E	2,41-E
	Нагрев	Вт/Вт	3,07-D	3,28-C	3,09-D
Рабочий ток	Охлаждение/нагрев	А	3,9 / 3,6	4,8 / 4,1	5,9 / 5,6
Осушение		л/ч	1,0	1,3	1,8
Уровень шума (блок внутренний) Т/Н/С/В	Охлаждение	дБ(А)	29 / 33 / 35 / 38	30 / 35 / 38 / 40	33 / 36 / 38 / 40
Уровень шума (блок наружный)	Охлаждение	дБ(А)	43	46	48
Производительность вентилятора (выс. скорость)	Блок внутр./наруж.	$м^3$/ч	380 / 1350	540 / 1350	540 / 1700
Габаритные размеры (В×Ш×Г)	Блок внутренний	мм	257×808×187	257×808×187	257×808×187
	Упаковка	мм	277×860×311	277×860×311	277×860×311
	Блок наружный	мм	535×650×250	535×650×250	535×695×250
	Упаковка	мм	590×720×330	590×720×330	605×785×320
Вес	Блок внутренний	кг	8	8	8
	Блок наружный	кг	26	28	31
Диаметр соединительных труб (жидкость/газ)		мм	6,35 / 9,52	6,35 / 9,52	6,35 / 9,52
Диаметр линии отвода конденсата (внутренний/наружный)		мм	12,0 / 16,2 до 17,0	12,0 / 16,2 до 17,0	12,0 / 16,2 до 17,0
Максимальная длина магистрали (без дополнительной заправки)		м	10 (7,5)	15 (7,5)	15 (7,5)
Максимальный перепад высот		м	5	8	8
Диапазон рабочих температур	Охлаждение	°С	+21...+43	+21...+43	+21...+43
	Нагрев	°С	–5...+24	–5...+24	–5...+24
Тип хладагента			R410A	R410A	R410A
Кабель подключения	Межблочный	$мм^2$	5×1,5	5×1,5	5×1,5
	Питающий	$мм^2$	3×1,5	3×1,5	3×1,5
Автомат токовой защиты		А	10	10	16

Габаритные размеры

Блоки внутренние

Модель	A	B	C
ASY7USBCW, ASY9USCCW, ASY12USCCW	257	808	187

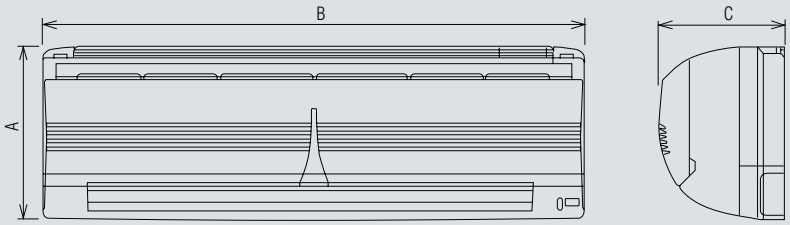

Блоки наружные

Модель	A	B	C
AOY7USNC, AOY9UFCC	535	650	250
AOY12USCC	535	695	250

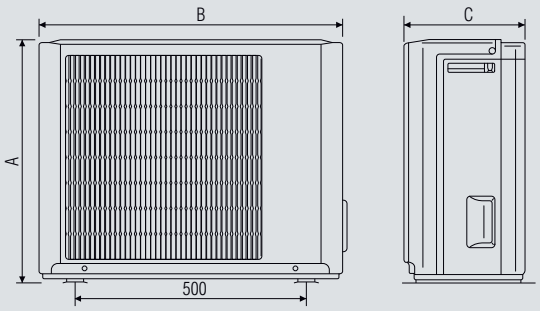

Размеры: мм

Пульт управления

AR-JE5

(входит в стандартную комплектацию)

Функции

- Ночной режим SLEEP
- Режим повышенной производительности POWERFUL

Ночной режим SLEEP

При нажатии кнопки SLEEP кондиционер автоматически, в зависимости от режима работы, будет изменять значение температуры воздуха по специальному алгоритму в течение заданного пользователем времени. По истечении установленного периода кондиционер выключится.

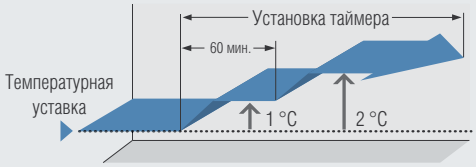

В режиме охлаждения температурная уставка автоматически повышается на 1 °C каждый час (но не более чем на 2 °C).

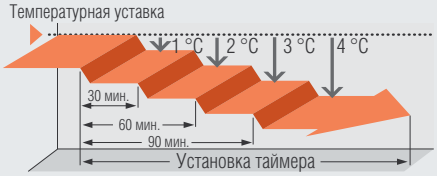

В режиме нагрева температурная уставка автоматически понижается на 1 °C каждые 30 минут (но не более чем на 4 °C).

Аксессуары

Пульт управления инфракрасный **AR-JE5**

Фильтр яблочно-катехиновый **UTR-FA04-1**

Фильтр ионный деодорирующий **UTR-FA04-2**

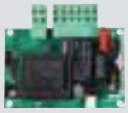

Комплект низкотемпературный

Подробно см. на стр. 58.

Схема электрических соединений

Автомат токовой защиты	
ASY7USBCW, ASY9USCCW	10 A
ASY12USCCW	16 A
Питающий кабель	
ASY7USBCW, ASY9USCCW, ASY12USCCW	3×1,5
Линия связи	
ASY7USBCW, ASY9USCCW, ASY12USCCW	5×1,5

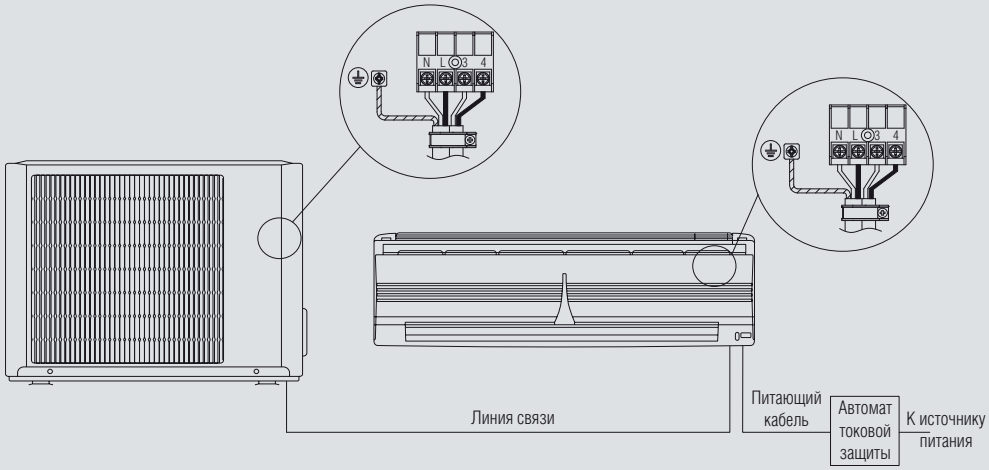

FUJITSU

Сплит-система
ASY...UBBN(J) / AOY...UNBN(D)L

Кондиционеры Fujitsu постоянной производительности — это классика, которая никогда не устаревает. Их качество и надежность проверены временем. Благодаря элегантному симметричному дизайну блок прекрасно вписывается в любой интерьер. Модель Classic прекрасно подходит для спальни, гостиной, любого помещения, интерьер которого должен быть строгим и эстетичным. Сетчатый фильтр этой модели эффективно очищает воздух от пыли. Сплит-системы серии Classic On/Off способны работать в реверсивном режиме, охлаждая помещение летом и обогревая весной, прохладной осенью и в начале зимы.

ПРЕМИУМ КЛАСС ПО ДОСТУПНОЙ ЦЕНЕ

Возможна адаптация кондиционеров низкотемпературным комплектом для обеспечения бесперебойной работы в режиме охлаждения при температуре наружного воздуха до –43 °С.

Подробную информацию о функциях см. на стр. 12–13.

ПРЕИМУЩЕСТВА

ГИБКОСТЬ МОНТАЖА

Максимальная длина фреонопровода сплит-систем серии Classic On/Off составляет от 20 до 25 м, максимальный перепад высот между наружным и внутренним блоком — от 8 до 15 м. Это позволяет создать комфортный микроклимат в помещениях, значительно удаленных от наружной стены или крыши как по горизонтали, так и по вертикали, и обеспечивает большую свободу дизайнеру в выборе места размещения внутренних блоков внутри дома.

λ-ОБРАЗНЫЙ ТЕПЛООБМЕННИК

Именно Fujitsu впервые в мире выпустила сплит-систему с λ-образным теплообменником. При такой форме поверхность теплообмена значительно увеличивается: два удлиненных воздухораспределительных диффузора эффективно перенаправляют воздушный поток в вертикальной плоскости, а горизонтальные направляющие способствуют оптимальному перемещению потока воздуха. Благодаря этому кондиционер обеспечивает комфортные микроклиматические условия в любое время года даже в больших помещениях. Перечисленные особенности позволяют сплит-системам Fujitsu быстрее достигать заданных температурных параметров.

РЕЖИМ SLEEP

Комфортный сон требует температуры, отличной от температуры в период бодрствования. При нажатии кнопки SLEEP кондиционер будет автоматически изменять температуру в помещении: плавно понижать на 4 градуса при работе на обогрев (в течение первого часа на 2 градуса и за следующие 60 минут еще на 2 градуса) или повышать на 2 градуса при работе на охлаждение. Продолжительность работы в данном режиме может составлять от 30 мин до 9 часов.

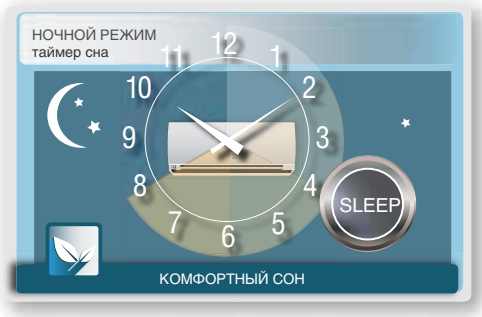

3D-АВТОСВИНГ

Кондиционеры Fujitsu серии Classic On/Off оснащены функцией двойного автосвинга, которая обеспечивает равномерное воздухораспределение и позволяет избежать сквозняков. Благоприятное распределение воздушного потока также является результатом использования трехмерного моделирования. Температура в помещении и подвижность воздуха оптимизированы для создания максимально возможного комфорта. Аэродинамические потери минимизированы, за счет чего работа кондиционера стала еще тише.

АДАПТАЦИЯ НИЗКОТЕМПЕРАТУРНЫМ КОМПЛЕКТОМ

Для некоторых объектов требуется круглогодичное охлаждение воздуха независимо от уличных температур. Как правило, это помещения, в которых образуется избыточное тепло и высоки требования к стабильной влажности воздуха: серверные комнаты, компьютерные залы и т.д. Наиболее популярным решением для кондиционирования таких помещений являются адаптированные сплит-системы. В большинстве случаев их установка оказывается выгоднее и компактней установки дорогостоящих прецизионных кондиционеров. Настенные кондиционеры серии Classic, адаптированные низкотемпературным комплектом, эффективно работают на охлаждение при температуре наружного воздуха до –43 °С.

FUJITSU

Сплит-система
ASY...UBBN(J) / AOY...UNBN(D)L

Сплит-система			ASY18UBBN/AOY18UNBNL	ASY24UBBN/AOY24UNBNL	ASY30UBBJ/AOY30UNBDL
Параметры электропитания		ф./В/Гц	1 / 230 / 50	1 / 230 / 50	1 / 230 / 50
Производительность	Охлаждение	кВт	5,40	6,80	7,90
	Нагрев	кВт	5,70	7,40	8,40
Потребляемая мощность	Охлаждение/нагрев	кВт	1,850 / 1,850	2,400 / 2,400	2,750 / 2,750
Коэффициент энергетической эффективности	Охлаждение	Вт/Вт	2,92-C	2,83-C	2,87-C
	Нагрев	Вт/Вт	3,08-D	3,08-D	3,05-D
Рабочий ток	Охлаждение/нагрев	А	8,3 / 8,3	10,6 / 10,5	13,0 / 13,0
Осушение		л/ч	2,0	2,5	3,0
Уровень шума (блок внутренний) Т/Н/С/В	Охлаждение	дБ(А)	34 / 37,5 / 41	38 / 42 / 45	40,5 / 44 / 47,5
Уровень шума (блок наружный)	Охлаждение	дБ(А)	52	53	54
Производительность вентилятора (выс. скорость)	Блок внутр./наруж.	м³/ч	800 / 3200	970 / 3200	1040 / 3320
Габаритные размеры (В×Ш×Г)	Блок внутренний	мм	320×1120×220	320×1120×220	320×1120×220
	Упаковка	мм	348×1240×427	348×1240×427	348×1240×427
	Блок наружный	мм	650×830×320	650×830×320	900×900×350
	Упаковка	мм	743×984×413	743×984×413	1045×1025×445
Вес	Блок внутренний	кг	16	16	16
	Блок наружный	кг	52	59	74
Диаметр соединительных труб (жидкость/газ)		мм	6,35 / 15,88	9,52 / 15,88	9,52 / 15,88
Диаметр линии отвода конденсата (внутренний/наружный)		мм	12,0 / 16,2 до 17,0	12,0 / 16,2 до 17,0	12,0 / 16,2 до 17,0
Максимальная длина магистрали (без дополнительной заправки)		м	20 (7,5)	20 (7,5)	25 (7,5)
Максимальный перепад высот		м	8	8	15
Диапазон рабочих температур	Охлаждение	°С	0...+43	0...+43	0...+43
	Нагрев	°С	–6...+24	–6...+24	–6...+24
Тип хладагента			R410A	R410A	R410A
Кабель подключения	Межблочный	мм²	7×1,5	7×1,5	7×1,5
	Питающий	мм²	3×2,5	3×4,0	3×4,0
Автомат токовой защиты		А	20	25	25

Габаритные размеры

Блоки внутренние

Модель	A	B	C
ASY18UBBN, ASY24UBBN, ASY30UBBJ	320	1120	220

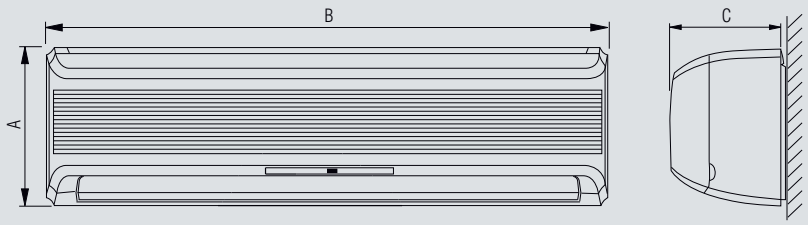

Блоки наружные

Модель	A	B	C	D
AOY18UNBNL, AOY24UNBNL	650	830	320	603
AOY30UNBDL	900	900	350	804

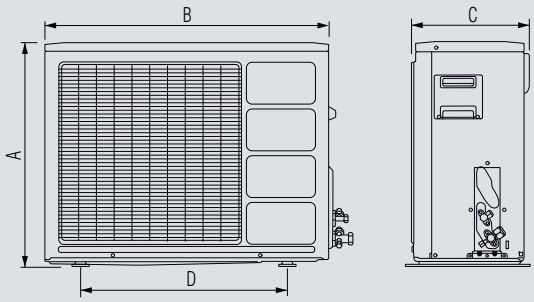

Размеры: мм

Пульт управления

AR-JW1

(входит в стандартную комплектацию)

Функции

- Программируемый таймер
- Ночной режим SLEEP
- Регулировка жалюзи в двух плоскостях
- Выбор рабочих режимов

Управление потоком воздуха по вертикали

Вы можете управлять потоком воздуха в вертикальном направлении при помощи кнопок SET и SWING. Если вы хотите задать определенный угол наклона, нажмите кнопку SET несколько раз до необходимого положения жалюзи. Для включения автоматического покачивания жалюзи нажмите кнопку SWING.

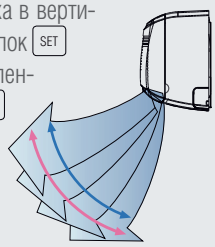

Управление потоком воздуха по горизонтали

Вы можете управлять потоком воздуха в горизонтальном направлении при помощи кнопок SET и SWING. Если вы хотите задать определенный угол наклона, нажмите кнопку SET несколько раз до необходимого положения жалюзи. Для включения автоматического покачивания жалюзи нажмите кнопку SWING.

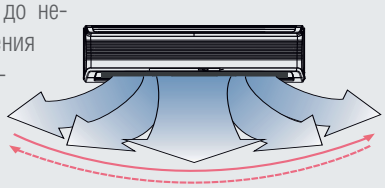

Аксессуары

Пульт управления инфракрасный **AR-JW1**

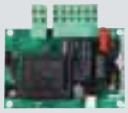

Комплект низкотемпературный

Подробно см. на стр. 58.

Схема электрических соединений

Автомат токовой защиты	
ASY18UBBN	20 A
ASY24UBBN, ASY30UBBJ	25 A
Питающий кабель	
ASY18UBBN	3×2,5
ASY24UBBN, ASY30UBBJ	3×4,0
Линия связи	
ASY18UBBN, ASY24UBBN, ASY30UBBJ	7×1,5

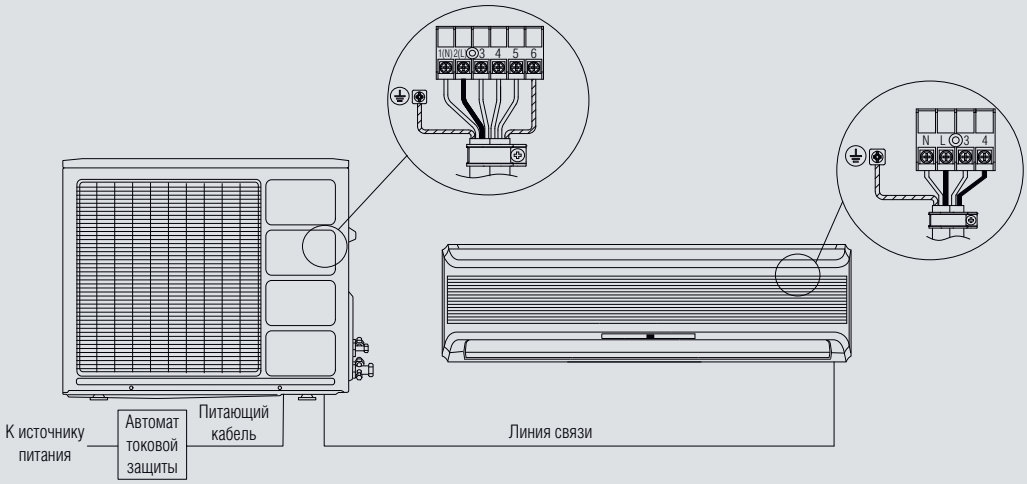

АКСЕССУАРЫ

Название	Внешний вид	Модель	Назначение и комплектация	Совместимость
Пульт управления проводной		UTY-RNNYM	Индивидуальное управление блоком	ASYG07–30L
		UTY-RVNYM	Индивидуальное управление блоком	ASYG07–30L
Пульт управления проводной упрощенный		UTY-RSNYM	Упрощенный проводной пульт с возможностью управления режимами, но ограниченной функциональностью	ASYG07–30L
Модуль		UTY-XCBXE UTY-XCBXZ1 UTY-TWBXF UTY-XCBXZ2	Необходим при подключении проводного пульта или внешнего управления	ASYG07–14L
Конвертер сетевой	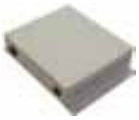	UTY-VGGXZ1	Используется для интеграции внутренних блоков в сеть управления VRF-систем	Совместим со всеми внутренними блоками, допускающими подключение проводного пульта управления. При интеграции необходим для каждого внутреннего блока
Конвертер сетевой		FJ-RC-KNX-1i	Используется для интеграции внутренних блоков в сеть управления KNX	
Конвертер сетевой		FJ-RC-MBS-1	Используется для интеграции внутренних блоков в сеть управления Modbus	
Кабель соединительный (комплект)		UTY-XWZX	Используется для принудительного включения и выключения кондиционера, а также для вывода внешней индикации работы системы. В комплекте 2 кабеля	ASYG07–12LJCA ASYG18–30LFCA
		UTY-XWZXZ5		ASYG09–12LTCA ASYG07–14LUCA ASYG07–14LMCA
Фильтры яблочно-катехиновый + ионный деодорирующий (комплект 1+1 шт.)		UTR-FA16	Сменные секции воздушных фильтров	ASYG07–14L
		UTR-FA13		ASYG18–30L
Фильтр яблочно-катехиновый (комплект из 2 шт.)		UTR-FA04-1		ASY07–12U
Фильтр ионный деодорирующий (комплект из 2 шт.)		UTR-FA04-2		ASY07–12U
Программное обеспечение Service Monitoring Tool		UTY-ASSX	Прибор передачи данных и программное обеспечение	Совместимо с инверторными сплит-системами

СХЕМА ПОДКЛЮЧЕНИЯ

Система диспетчеризации инженерного оборудования здания (BMS)

Общий компьютер для контроля инженерных систем зданий. Подключается к системам диспетчеризации BMS/BAS[1]

или

Центральное управление кондиционированием воздуха

Программное обеспечение System Controller UTY-APGX

USB-адаптер[2] (приобретается отдельно)

Интернет или общая телефонная линия

Дистанционный мониторинг системы

Пульт управления центральный сенсорный UTY-DTGY

Пульт управления центральный UTY-DCGY

Пульт управления групповой UTY-CGGY

Конвертер сетевой (UTY-VGGX)

Программное обеспечение «Шлюз BACnet®» UTY-ABGX

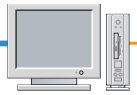

USB-адаптер[2] (приобретается отдельно)

Конвертер для сети LonWorks® UTY-VLGX

VRF-система

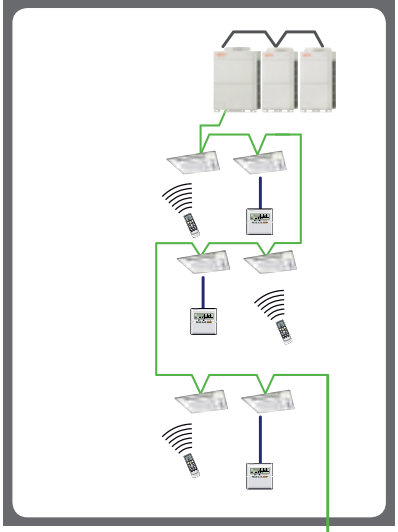

Для отдельной сплит-системы

Конвертер сетевой (UTY-VGGX)

Пульт управления проводной

Конвертер KNX (FJ-RC-KNX-1i)

Конвертер Modbus (FJ-RC-MBS-1)

Кабель соединительный для подключения внешнего управления

Ключ-карта (приобретается отдельно)

Настенный блок

[1] Система диспетчеризации инженерного оборудования здания/Система управления зданием.

[2] USB-адаптер U10 USB сетевой интерфейс Echelon® Corporation.

Линия связи (сеть VRF)	Сеть Lonworks
Кабель USB	Сеть Ethernet
Внешнее управление	Сигнальная линия (отдельная сплит-система)

Приведена принципиальная схема.
Более подробную информацию о возможных подключениях вы можете найти в технической документации.

Диагностика неисправностей посредством Service Monitoring Tool

Рабочее состояние кондиционера бытовой и полупромышленной линейки можно проверить подетально с компьютера, при подключении к нему программно-аппаратного комплекта Service Monitoring Tool.

- Рабочее состояние
- Мониторинг рабочих условий
- Мониторинг данных датчиков
- Отображение графика отклонений в работе
- История ошибок

Программное обеспечение **Service Monitoring Tool** UTY-ASSX

(Компьютер приобретается заказчиком)

Модель	Адаптер для подключения внешнего управления	Кабель соединительный для подключения внешнего управления
ASYG-LTCB	UTY-TWBXF	UTY-XWZXZ5
ASYG-LTCA, ASYG-LUCA	UTY-TWBXF	UTY-XWZXZ5
ASYG-LMCB	UTY-XCBXE	UTY-XWZX
ASYG-LMCA	UTY-XCBXZ2	UTY-XWZX5
ASYG18LFCA, ASYG24LFCC, ASYG30LFCA	Не требуется	UTY-XWZX
AGYG-LVCA , AGYG-LVCB	Не требуется	UTY-XWZX

FUJITSU

Поддержка и развитие Fujitsu

Для Fujitsu чрезвычайно важно не просто поставлять качественное оборудование, но и выстраивать долгосрочные и взаимовыгодные отношения с партнерами и клиентами. С целью заботы об укреплении деловой репутации прикладываются все усилия не только для увеличения продаж оборудования Fujitsu, но также видится обязанность вносить вклад в развитие всей индустрии кондиционирования в целом. Следуя философии Fujitsu Way, привносятся высокие стандарты японской деловой культуры.
К вашим услугам предлагаются разнообразные сервисы тематических подразделений.

Группа Интернет-маркетинга

8 800 550-00-85

Специалист Интернет-поддержки партнеров поможет наполнить Ваш сайт информацией об оборудовании и бренде Fujitsu, разместит информацию о Ваших проектах на официальном сайте Fujitsu и поможет зарегистрироваться в партнерском разделе.

Служба технической и информационной поддержки Fujitsu

8 800 550-00-85

info@fj-climate.com

В службу технической и информационной поддержки входят инженеры консультанты и продукт-менеджеры, которые всегда готовы поделиться своими знаниями и опытом по следующим вопросам:

- Программы подбора оборудования
- Монтаж оборудования
- Сервисное обслуживание
- Диагностика оборудования
- Системы управления
- Взаимодействие с производителем
- Работа сайта www.fj-climate.com и доступные на нем сервисы

Сервис

8 800 550-10-11

Группа сервисной поддержки осуществляет консультации по широкому перечню вопросов:

- Монтаж оборудования
- Сервисное обслуживание
- Диагностика и ремонт оборудования
- Системы управления
- Пуско-наладочные работы
- Поиск и устранение неисправностей
- Рассмотрение гарантийных случаев
- Выезд специалиста
- Поставка запчастей
- Другие технические вопросы

Инженерно-технические центры

8 800 550-00-85

В инженерно-технических центрах проходят информационные семинары по специально разработанным программам, охватывающим весь цикл бизнеса:

1. Консалтинг
2. Подбор оборудования
3. Проектирование
4. Продажа оборудования
5. Монтаж
6. Пуско-наладка
7. Сервис

Программы адресованы различным специалистам:

1. Инженер
2. Менеджер / Руководитель
3. Проектировщик
4. Монтажник
5. Сервис-инженер

САЙТ КЛИМАТИЧЕСКИХ СИСТЕМ FUJITSU

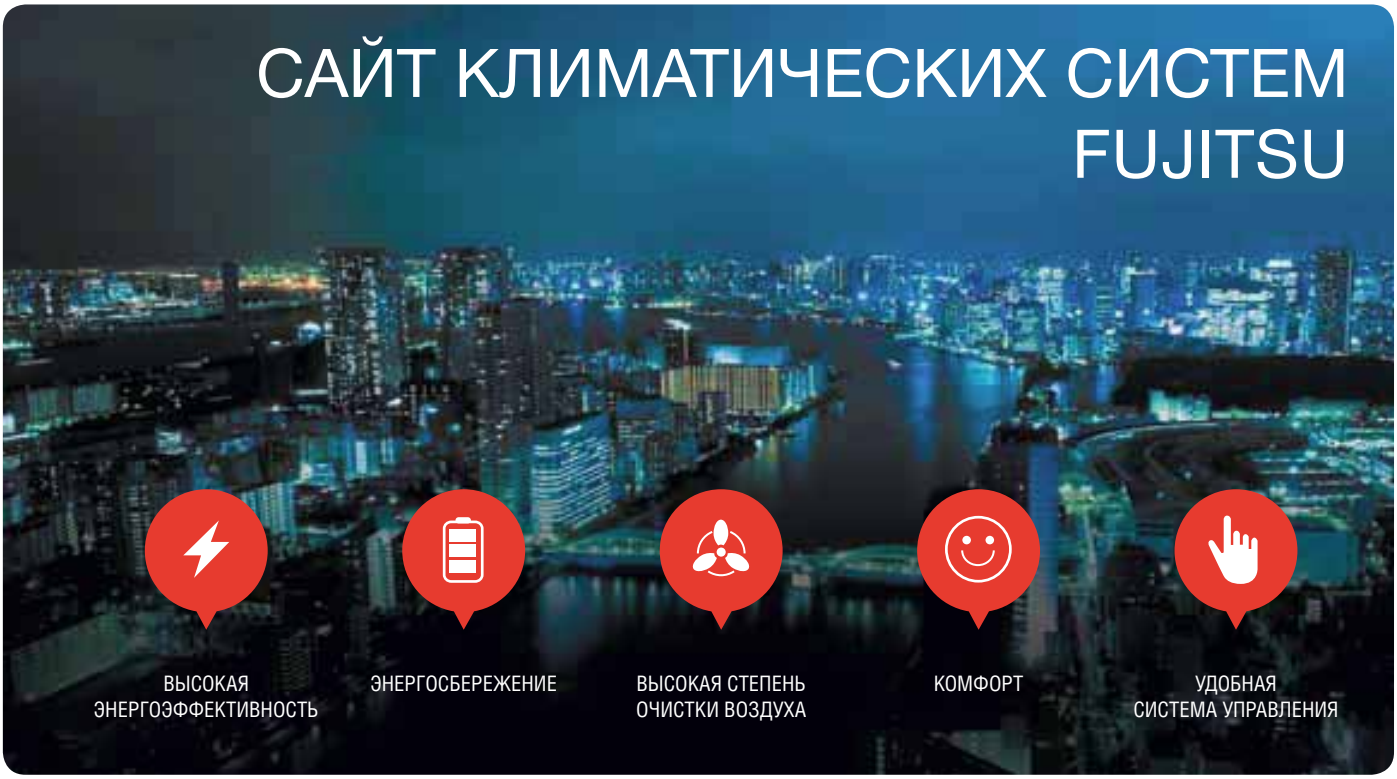

www.fj-climate.com — не просто интернет-ресурс для презентации климатического оборудования Fujitsu, а эффективный инструмент поддержки и развития бренда.

- Электронная версия каталога
- Библиотека технических материалов
- Каталог рекламных материалов
- Программы подбора
- Программы поддержки торговых партнеров
- Регистрация объектов
- Программы обмена опытом
- Только авторизованные торговые партнеры

Официальные страницы Fujitsu в социальных сетях:

- vk.com/fjclimate
- www.facebook.com/fjclimate
- www.youtube.com/user/FjClimate

Награды:

- «Золотой сайт 2013»
- «Рейтинг Рунета», номинация «Промышленность и оборудование»

ВНИМАНИЕ!

Представленное в настоящем каталоге оборудование имеет необходимую документацию, подтверждающую его соответствие требованиям нормативных документов.

Работы по монтажу оборудования должны выполняться в соответствии с требованиями действующих нормативно-технических документов.

Технические характеристики оборудования, а также правила и условия эффективного и безопасного использования представленного оборудования определяются технической документацией, прилагаемой к оборудованию.

Изготовитель оставляет за собой право на внесение изменений в технические характеристики, внешний вид и потребительские свойства оборудования без предварительного уведомления.

Класс энергетической эффективности определен в соответствии с приказом Министерства промышленности и торговли РФ № 357 от 29.04.10.

Информация об изготовителе оборудования содержится в сертификате или декларации соответствия.

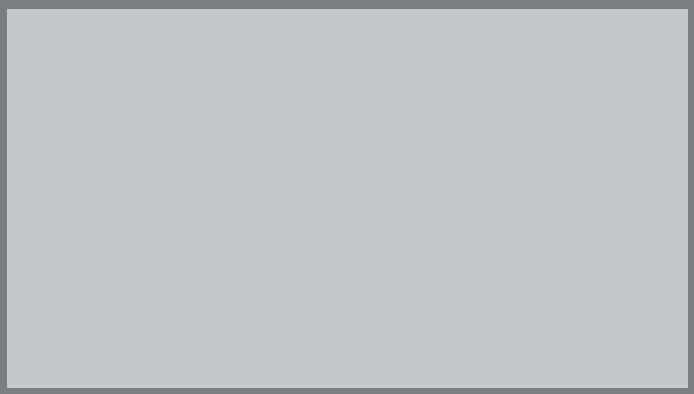

www.fj-climate.com

8 800 550-00-85

Изготовлено по заказу ООО «АЙСИДЖИ», ИНН 7810897825
НА ПРАВАХ РЕКЛАМЫ